VL-TNL Oświetlacz tunelowy

Oświetlacz tunelowy do rozproszonego oświetlenia błyszczących elementów, otwór okrągły (VL-TNA) lub szczelina (VL-TNL), do 1000 mm, 24 V DC



FÖGE Elektronik GmbH · Presentstr. 3 · 63939 Wörth am Main · Niemcy · +49 9372 9809477 · sales@fogegmbh.com

Przeznaczenie
Informacje techniczne
Wymiary i montaż
Przyłącze elektryczne
Akcesoria
Usterki
Ostrzeżenia
Bezpieczeństwo
Odpowiedzialność za wady materiałowe
Wycofanie z eksploatacji i utylizacja

1 Przeznaczenie

Oświetlacz tunelowy VL-TNL / VL-TNA jest przeznaczony do przemysłowych systemów wizyjnych: rozproszonego oświetlania błyszczących i fakturowanych elementów przechodzących przez tunel. Kamera patrzy przez otwór w górnej części tunelu.

Urządzenie wolno eksploatować wyłącznie w granicach określonych w danych technicznych i instalować zgodnie z niniejszą instrukcją. System należy zaprojektować tak, aby w razie nieprawidłowego działania lub całkowitej awarii żadna osoba nie była zagrożona, a maszyny i inne urządzenia nie zostały uszkodzone. W zastosowaniach związanych z bezpieczeństwem należy zastosować dodatkowe środki ostrożności.

2 Informacje techniczne

Rodzaj światła	Oświetlacz tunelowy do oświetlenia rozproszonego; zbudowany z oświetlaczy listwowych VL-BAL wewnątrz
Wersje	VL-TNA z okrągłym otworem na kamerę · VL-TNL z szczeliną na kamerę
Rozmiary (A × B)	VL-TNA i VL-TNL 200 – 400 × 250 / 500 / 750 / 1000 mm
Kolory i długość fali	Czerwony 625 nm · Biały 6500 K
Podczerwień i UV	IR 850 nm i UV 365 nm na zapytanie

Z zastrzeżeniem zmian technicznych, błędów i pomyłek w druku. Ten dokument jest tłumaczeniem angielskiego oryginału i może zawierać błędy w tłumaczeniu.

Kąt oświetlenia	120°
Napięcie zasilania	24 V DC
Pobór mocy	13 – 80 W w zależności od rozmiaru i koloru (patrz tabela modeli)
Przyłącze elektryczne	Jak w VL-BAL: złącze M12 w wewnętrznym oświetlaczu listwowym VL-BAL, wyzwalanie PNP lub NPN
Stopień ochrony	IP50 (IP67 na zapytanie)
Obudowa	Aluminium anodowane na czarno oraz stal malowana na biało
EMC	2014/30/UE — dyrektywa EMC (EN IEC 55015:2019+A11:2020, IEC 61547:2020)

Model	Wersja	Kolor	Długość fali / temperatura barwowa	Moc	A × B	C	D	E
VL-TNA-200-250-R-24-C30	Otwór okrągły	Czerwony	625 nm	13 W	200 × 250 mm	320 mm	307 mm	147 mm
VL-TNA-200-250-W-24-C30	Otwór okrągły	Biały	6500 K	20 W	200 × 250 mm	320 mm	307 mm	147 mm
VL-TNA-200-500-R-24-C30	Otwór okrągły	Czerwony	625 nm	26 W	200 × 500 mm	320 mm	557 mm	147 mm
VL-TNA-200-500-W-24-C30	Otwór okrągły	Biały	6500 K	40 W	200 × 500 mm	320 mm	557 mm	147 mm
VL-TNA-200-750-R-24-C30	Otwór okrągły	Czerwony	625 nm	39 W	200 × 750 mm	320 mm	807 mm	147 mm
VL-TNA-200-750-W-24-C30	Otwór okrągły	Biały	6500 K	60 W	200 × 750 mm	320 mm	807 mm	147 mm
VL-TNA-200-1000-R-24-C30	Otwór okrągły	Czerwony	625 nm	52 W	200 × 1000 mm	320 mm	1057 mm	147 mm
VL-TNA-200-1000-W-24-C30	Otwór okrągły	Biały	6500 K	80 W	200 × 1000 mm	320 mm	1057 mm	147 mm
VL-TNA-300-250-R-24-C30	Otwór okrągły	Czerwony	625 nm	13 W	300 × 250 mm	420 mm	307 mm	197 mm
VL-TNA-300-250-W-24-C30	Otwór okrągły	Biały	6500 K	20 W	300 × 250 mm	420 mm	307 mm	197 mm
VL-TNA-300-500-R-24-C30	Otwór okrągły	Czerwony	625 nm	26 W	300 × 500 mm	420 mm	557 mm	197 mm
VL-TNA-300-500-W-24-C30	Otwór okrągły	Biały	6500 K	40 W	300 × 500 mm	420 mm	557 mm	197 mm
VL-TNA-300-750-R-24-C30	Otwór okrągły	Czerwony	625 nm	39 W	300 × 750 mm	420 mm	807 mm	197 mm
VL-TNA-300-750-W-24-C30	Otwór okrągły	Biały	6500 K	60 W	300 × 750 mm	420 mm	807 mm	197 mm
VL-TNA-300-1000-R-24-C30	Otwór okrągły	Czerwony	625 nm	52 W	300 × 1000 mm	420 mm	1057 mm	197 mm
VL-TNA-300-1000-W-24-C30	Otwór okrągły	Biały	6500 K	80 W	300 × 1000 mm	420 mm	1057 mm	197 mm
VL-TNA-400-250-R-24-C30	Otwór okrągły	Czerwony	625 nm	13 W	400 × 250 mm	520 mm	307 mm	247 mm
VL-TNA-400-250-W-24-C30	Otwór okrągły	Biały	6500 K	20 W	400 × 250 mm	520 mm	307 mm	247 mm
VL-TNA-400-500-R-24-C30	Otwór okrągły	Czerwony	625 nm	26 W	400 × 500 mm	520 mm	557 mm	247 mm
VL-TNA-400-500-W-24-C30	Otwór okrągły	Biały	6500 K	40 W	400 × 500 mm	520 mm	557 mm	247 mm
VL-TNA-400-750-R-24-C30	Otwór okrągły	Czerwony	625 nm	39 W	400 × 750 mm	520 mm	807 mm	247 mm
VL-TNA-400-750-W-24-C30	Otwór okrągły	Biały	6500 K	60 W	400 × 750 mm	520 mm	807 mm	247 mm
VL-TNA-400-1000-R-24-C30	Otwór okrągły	Czerwony	625 nm	52 W	400 × 1000 mm	520 mm	1057 mm	247 mm
VL-TNA-400-1000-W-24-C30	Otwór okrągły	Biały	6500 K	80 W	400 × 1000 mm	520 mm	1057 mm	247 mm
VL-TNL-200-250-R-24-C30	Szczelina	Czerwony	625 nm	13 W	200 × 250 mm	320 mm	307 mm	147 mm
VL-TNL-200-250-W-24-C30	Szczelina	Biały	6500 K	20 W	200 × 250 mm	320 mm	307 mm	147 mm
VL-TNL-200-500-R-24-C30	Szczelina	Czerwony	625 nm	26 W	200 × 500 mm	320 mm	557 mm	147 mm
VL-TNL-200-500-W-24-C30	Szczelina	Biały	6500 K	40 W	200 × 500 mm	320 mm	557 mm	147 mm
VL-TNL-200-750-R-24-C30	Szczelina	Czerwony	625 nm	39 W	200 × 750 mm	320 mm	807 mm	147 mm
VL-TNL-200-750-W-24-C30	Szczelina	Biały	6500 K	60 W	200 × 750 mm	320 mm	807 mm	147 mm
VL-TNL-200-1000-R-24-C30	Szczelina	Czerwony	625 nm	52 W	200 × 1000 mm	320 mm	1057 mm	147 mm
VL-TNL-200-1000-W-24-C30	Szczelina	Biały	6500 K	80 W	200 × 1000 mm	320 mm	1057 mm	147 mm
VL-TNL-300-250-R-24-C30	Szczelina	Czerwony	625 nm	13 W	300 × 250 mm	420 mm	307 mm	197 mm
VL-TNL-300-250-W-24-C30	Szczelina	Biały	6500 K	20 W	300 × 250 mm	420 mm	307 mm	197 mm
VL-TNL-300-500-R-24-C30	Szczelina	Czerwony	625 nm	26 W	300 × 500 mm	420 mm	557 mm	197 mm

Z zastrzeżeniem zmian technicznych, błędów i pomyłek w druku. Ten dokument jest tłumaczeniem angielskiego oryginału i może zawierać błędy w tłumaczeniu.

Model	Wersja	Kolor	Długość fali / temperatura barwowa	Moc	A × B	C	D	E
VL-TNL-300-500-W-24-C30	Szczelina	Biały	6500 K	40 W	300 × 500 mm	420 mm	557 mm	197 mm
VL-TNL-300-750-R-24-C30	Szczelina	Czerwony	625 nm	39 W	300 × 750 mm	420 mm	807 mm	197 mm
VL-TNL-300-750-W-24-C30	Szczelina	Biały	6500 K	60 W	300 × 750 mm	420 mm	807 mm	197 mm
VL-TNL-300-1000-R-24-C30	Szczelina	Czerwony	625 nm	52 W	300 × 1000 mm	420 mm	1057 mm	197 mm
VL-TNL-300-1000-W-24-C30	Szczelina	Biały	6500 K	80 W	300 × 1000 mm	420 mm	1057 mm	197 mm
VL-TNL-400-250-R-24-C30	Szczelina	Czerwony	625 nm	13 W	400 × 250 mm	520 mm	307 mm	247 mm
VL-TNL-400-250-W-24-C30	Szczelina	Biały	6500 K	20 W	400 × 250 mm	520 mm	307 mm	247 mm
VL-TNL-400-500-R-24-C30	Szczelina	Czerwony	625 nm	26 W	400 × 500 mm	520 mm	557 mm	247 mm
VL-TNL-400-500-W-24-C30	Szczelina	Biały	6500 K	40 W	400 × 500 mm	520 mm	557 mm	247 mm
VL-TNL-400-750-R-24-C30	Szczelina	Czerwony	625 nm	39 W	400 × 750 mm	520 mm	807 mm	247 mm
VL-TNL-400-750-W-24-C30	Szczelina	Biały	6500 K	60 W	400 × 750 mm	520 mm	807 mm	247 mm
VL-TNL-400-1000-R-24-C30	Szczelina	Czerwony	625 nm	52 W	400 × 1000 mm	520 mm	1057 mm	247 mm
VL-TNL-400-1000-W-24-C30	Szczelina	Biały	6500 K	80 W	400 × 1000 mm	520 mm	1057 mm	247 mm

Wszystkie modele: 24 V DC, IP50 (IP67 na zapytanie); przyłącze elektryczne jak w VL-BAL. Wersje IR (850 nm) i UV (365 nm) na zapytanie.

3 Wymiary i montaż

Obsługa systemu wymaga znajomości instrukcji montażu. Użyte hasła ostrzegawcze objaśniono w sekcji Bezpieczeństwo.

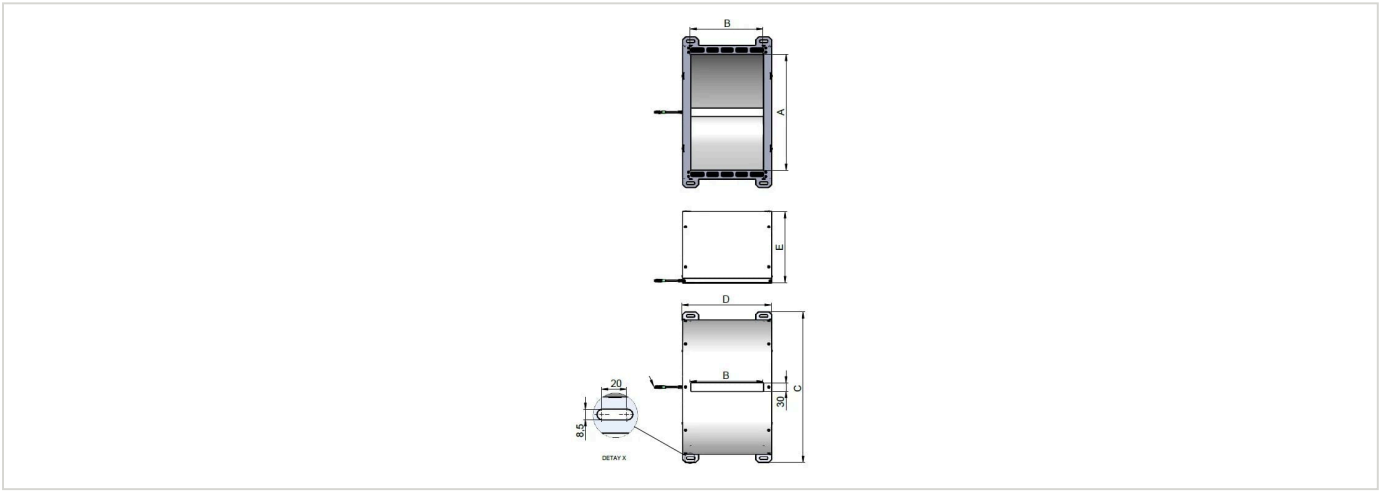

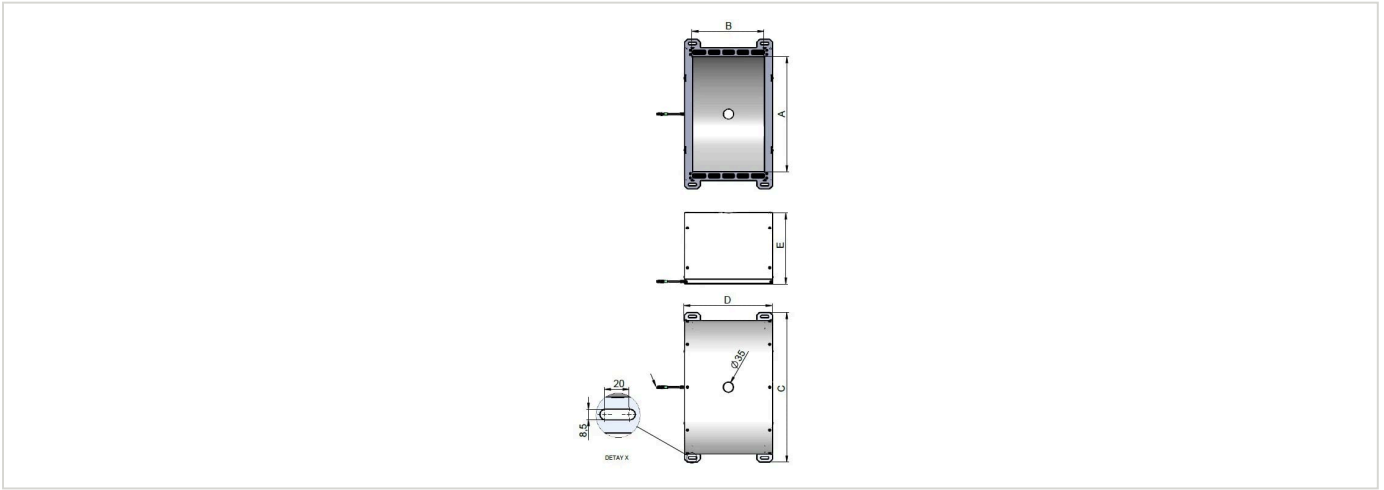

4 Przyłącze elektryczne

Oświetlacz tunelowy jest podłączany przez złącze M12 wbudowanego w niego oświetlacza listwowego VL-BAL; okablowanie i wyzwalanie jak w VL-BAL.

Z zastrzeżeniem zmian technicznych, błędów i pomyłek w druku. Ten dokument jest tłumaczeniem angielskiego oryginału i może zawierać błędy w tłumaczeniu.

Styk	Funkcja	Kolor przewodu
1	Zasilanie +24 V DC	Brązowy
2	Wyzwalanie NPN	Biały
3	GND	Niebieski
4	Wyzwalanie PNP	Czarny
5	Niepodłączone	—

Należy podać sygnał wyzwalający PNP albo NPN, nie oba jednocześnie. Bez prawidłowego prądu wejściowego natężenie światła nie jest stałe. Styk 5 nie jest używany.

5 Akcesoria

Kod zamówieniowy	Opis	Odpowiedni do
VKPM-Z-5/4	Złącze żeńskie M12, proste, 4-stykowe, kabel PVC 4 × 0,34 mm², 5 m, wolny koniec, IP67	Wszystkie modele VL-TNL / VL-TNA

6 Usterki

- Nie otwierać produktu w żadnym z poniższych przypadków ani w żadnym innym przypadku.
- Jeśli diody LED się nie świecą, należy sprawdzić połączenie i zasilanie.
- Jeśli diody LED nadal się nie świecą, należy skontaktować się z FÖGE lub z dystrybutorem.

7 Ostrzeżenia

- Zasilanie oraz urządzenie wyświetlające/wyjściowe należy podłączać zgodnie z przepisami bezpieczeństwa dla urządzeń elektrycznych.
- Napięcie zasilania nie może przekraczać podanych granic.
- Unikać wstrząsów i uderzeń urządzenia.
- Chronić kabel przed uszkodzeniem.

Możliwe skutki nieprzestrzegania: ryzyko obrażeń w wyniku porażenia prądem; uszkodzenie lub zniszczenie urządzenia.

8 Bezpieczeństwo

Obsługa systemu wymaga znajomości instrukcji montażu. W niniejszej instrukcji stosowane są następujące słowa sygnalizacyjne:

Słowo sygnalizacyjne	Znaczenie
OSTRZEŻENIE	Oznacza sytuację niebezpieczną, która, jeśli jej nie uniknąć, może prowadzić do śmierci lub poważnych obrażeń.
UWAGA	Oznacza sytuację, która, jeśli jej nie uniknąć, może prowadzić do szkód materialnych.
PORAŻENIE PRĄDEM	Oznacza ryzyko porażenia prądem w razie nieprzestrzegania instrukcji.

9 Odpowiedzialność za wady materiałowe

Wszystkie elementy urządzenia zostały skontrolowane i przetestowane pod kątem działania w zakładzie produkcyjnym. Jeżeli mimo starannej kontroli jakości wystąpią wady, należy niezwłocznie powiadomić firmę FÖGE lub swojego sprzedawcę.

Odpowiedzialność za wady materiałowe wynosi 12 miesięcy od dostawy. W tym okresie wadliwe części, z wyjątkiem części zużywalnych, są naprawiane lub wymieniane bezpłatnie, jeżeli urządzenie zostanie odesłane do firmy FÖGE na koszt nadawcy. Szkody spowodowane niewłaściwym użytkowaniem, użyciem siły albo naprawami lub modyfikacjami wykonanymi przez osoby trzecie nie są objęte odpowiedzialnością. Naprawy wykonuje wyłącznie firma FÖGE.

Z zastrzeżeniem zmian technicznych, błędów i pomyłek w druku. Ten dokument jest tłumaczeniem angielskiego oryginału i może zawierać błędy w tłumaczeniu.

Dalsze roszczenia nie mogą być zgłaszane. Roszczenia wynikające z umowy kupna pozostają nienaruszone. W szczególności firma FÖGE nie ponosi odpowiedzialności za jakiekolwiek szkody następcze, szczególne, pośrednie lub przypadkowe. W interesie dalszego rozwoju firma FÖGE zastrzega sobie prawo do wprowadzania zmian konstrukcyjnych bez uprzedzenia.

10 Wycofanie z eksploatacji i utylizacja

Odłączyć od urządzenia zasilanie i kabel wyjściowy.

Nieprawidłowa utylizacja może szkodzić środowisku. Urządzenie, jego elementy i akcesoria oraz materiały opakowaniowe należy utylizować zgodnie z przepisami dotyczącymi przetwarzania i utylizacji odpadów obowiązującymi w kraju i regionie użytkowania.

Z zastrzeżeniem zmian technicznych, błędów i pomyłek w druku. Ten dokument jest tłumaczeniem angielskiego oryginału i może zawierać błędy w tłumaczeniu.