VL-TNL Alagút megvilágító

Alagút megvilágító fényes alkatrészek diffúz megvilágításához, kerek nyílással (VL-TNA) vagy réssel (VL-TNL), legfeljebb 1000 mm, 24 V DC



FÖGE Elektronik GmbH · Presentstr. 3 · 63939 Wörth am Main · Németország · +49 9372 9809477 · sales@fogegmbh.com

Rendeltetésszerű használat
Műszaki információk
Méretek és telepítés
Elektromos csatlakozás
Tartozékok
Hibák
Figyelmeztetések
Biztonság
Felelősség anyaghibákért
Üzemen kívül helyezés és ártalmatlanítás

1 Rendeltetésszerű használat

A VL-TNL / VL-TNA alagút megvilágító ipari gépi látásra készült: az alagúton áthaladó fényes és texturált alkatrészek diffúz megvilágítására. A kamera az alagút tetején lévő nyíláson át néz.

A készüléket kizárólag a műszaki adatokban megadott határokon belül szabad üzemeltetni, és ennek az útmutatónak megfelelően kell telepíteni. A rendszert úgy kell megtervezni, hogy meghibásodás vagy teljes kiesés esetén se kerüljön veszélybe senki, és ne sérüljenek a gépek és egyéb berendezések. Ha az alkalmazás biztonsági jellegű, tegyen további óvintézkedéseket.

2 Műszaki információk

Fény típusa	Alagút megvilágító diffúz megvilágításhoz; belül VL-BAL rúdvilágítókból épül fel
Verziók	VL-TNA kerek kameranyílással · VL-TNL kameraréssel
Méretváltozatok (A × B)	VL-TNA és VL-TNL 200 – 400 × 250 / 500 / 750 / 1000 mm
Színek és hullámhossz	Piros 625 nm · Fehér 6500 K
Infravörös és UV	IR 850 nm és UV 365 nm kérésre
Megvilágítási szög	120°

A műszaki változtatások, hibák és nyomdahibák jogát fenntartjuk. Ez a dokumentum az angol eredeti fordítása, és fordítási hibákat tartalmazhat.

Tápfeszültség	24 V DC
Teljesítményfelvétel	13 – 80 W mérettől és színtől függően (lásd a modelltáblázatot)
Elektromos csatlakozás	Mint a VL-BAL: M12 csatlakozó a belső VL-BAL rúdvilágítón, PNP vagy NPN trigger
Védettségi fokozat	IP50 (kérésre IP67)
Ház	Alumínium, fekete eloxált, és acél, fehérre festett
EMC	2014/30/EU — EMC irányelv (EN IEC 55015:2019+A11:2020, IEC 61547:2020)

Modell	Verzió	Szín	Hullámhossz / színhőmérséklet	Teljesítmény	A × B	C	D	E
VL-TNA-200-250-R-24-C30	Kerek nyílás	Piros	625 nm	13 W	200 × 250 mm	320 mm	307 mm	147 mm
VL-TNA-200-250-W-24-C30	Kerek nyílás	Fehér	6500 K	20 W	200 × 250 mm	320 mm	307 mm	147 mm
VL-TNA-200-500-R-24-C30	Kerek nyílás	Piros	625 nm	26 W	200 × 500 mm	320 mm	557 mm	147 mm
VL-TNA-200-500-W-24-C30	Kerek nyílás	Fehér	6500 K	40 W	200 × 500 mm	320 mm	557 mm	147 mm
VL-TNA-200-750-R-24-C30	Kerek nyílás	Piros	625 nm	39 W	200 × 750 mm	320 mm	807 mm	147 mm
VL-TNA-200-750-W-24-C30	Kerek nyílás	Fehér	6500 K	60 W	200 × 750 mm	320 mm	807 mm	147 mm
VL-TNA-200-1000-R-24-C30	Kerek nyílás	Piros	625 nm	52 W	200 × 1000 mm	320 mm	1057 mm	147 mm
VL-TNA-200-1000-W-24-C30	Kerek nyílás	Fehér	6500 K	80 W	200 × 1000 mm	320 mm	1057 mm	147 mm
VL-TNA-300-250-R-24-C30	Kerek nyílás	Piros	625 nm	13 W	300 × 250 mm	420 mm	307 mm	197 mm
VL-TNA-300-250-W-24-C30	Kerek nyílás	Fehér	6500 K	20 W	300 × 250 mm	420 mm	307 mm	197 mm
VL-TNA-300-500-R-24-C30	Kerek nyílás	Piros	625 nm	26 W	300 × 500 mm	420 mm	557 mm	197 mm
VL-TNA-300-500-W-24-C30	Kerek nyílás	Fehér	6500 K	40 W	300 × 500 mm	420 mm	557 mm	197 mm
VL-TNA-300-750-R-24-C30	Kerek nyílás	Piros	625 nm	39 W	300 × 750 mm	420 mm	807 mm	197 mm
VL-TNA-300-750-W-24-C30	Kerek nyílás	Fehér	6500 K	60 W	300 × 750 mm	420 mm	807 mm	197 mm
VL-TNA-300-1000-R-24-C30	Kerek nyílás	Piros	625 nm	52 W	300 × 1000 mm	420 mm	1057 mm	197 mm
VL-TNA-300-1000-W-24-C30	Kerek nyílás	Fehér	6500 K	80 W	300 × 1000 mm	420 mm	1057 mm	197 mm
VL-TNA-400-250-R-24-C30	Kerek nyílás	Piros	625 nm	13 W	400 × 250 mm	520 mm	307 mm	247 mm
VL-TNA-400-250-W-24-C30	Kerek nyílás	Fehér	6500 K	20 W	400 × 250 mm	520 mm	307 mm	247 mm
VL-TNA-400-500-R-24-C30	Kerek nyílás	Piros	625 nm	26 W	400 × 500 mm	520 mm	557 mm	247 mm
VL-TNA-400-500-W-24-C30	Kerek nyílás	Fehér	6500 K	40 W	400 × 500 mm	520 mm	557 mm	247 mm
VL-TNA-400-750-R-24-C30	Kerek nyílás	Piros	625 nm	39 W	400 × 750 mm	520 mm	807 mm	247 mm
VL-TNA-400-750-W-24-C30	Kerek nyílás	Fehér	6500 K	60 W	400 × 750 mm	520 mm	807 mm	247 mm
VL-TNA-400-1000-R-24-C30	Kerek nyílás	Piros	625 nm	52 W	400 × 1000 mm	520 mm	1057 mm	247 mm
VL-TNA-400-1000-W-24-C30	Kerek nyílás	Fehér	6500 K	80 W	400 × 1000 mm	520 mm	1057 mm	247 mm
VL-TNL-200-250-R-24-C30	Horony	Piros	625 nm	13 W	200 × 250 mm	320 mm	307 mm	147 mm
VL-TNL-200-250-W-24-C30	Horony	Fehér	6500 K	20 W	200 × 250 mm	320 mm	307 mm	147 mm
VL-TNL-200-500-R-24-C30	Horony	Piros	625 nm	26 W	200 × 500 mm	320 mm	557 mm	147 mm
VL-TNL-200-500-W-24-C30	Horony	Fehér	6500 K	40 W	200 × 500 mm	320 mm	557 mm	147 mm
VL-TNL-200-750-R-24-C30	Horony	Piros	625 nm	39 W	200 × 750 mm	320 mm	807 mm	147 mm
VL-TNL-200-750-W-24-C30	Horony	Fehér	6500 K	60 W	200 × 750 mm	320 mm	807 mm	147 mm
VL-TNL-200-1000-R-24-C30	Horony	Piros	625 nm	52 W	200 × 1000 mm	320 mm	1057 mm	147 mm
VL-TNL-200-1000-W-24-C30	Horony	Fehér	6500 K	80 W	200 × 1000 mm	320 mm	1057 mm	147 mm
VL-TNL-300-250-R-24-C30	Horony	Piros	625 nm	13 W	300 × 250 mm	420 mm	307 mm	197 mm
VL-TNL-300-250-W-24-C30	Horony	Fehér	6500 K	20 W	300 × 250 mm	420 mm	307 mm	197 mm
VL-TNL-300-500-R-24-C30	Horony	Piros	625 nm	26 W	300 × 500 mm	420 mm	557 mm	197 mm
VL-TNL-300-500-W-24-C30	Horony	Fehér	6500 K	40 W	300 × 500 mm	420 mm	557 mm	197 mm

A műszaki változtatások, hibák és nyomdahibák jogát fenntartjuk. Ez a dokumentum az angol eredeti fordítása, és fordítási hibákat tartalmazhat.

Modell	Verzió	Szín	Hullámhossz / színhőmérséklet	Teljesítmény	A × B	C	D	E
VL-TNL-300-750-R-24-C30	Horony	Piros	625 nm	39 W	300 × 750 mm	420 mm	807 mm	197 mm
VL-TNL-300-750-W-24-C30	Horony	Fehér	6500 K	60 W	300 × 750 mm	420 mm	807 mm	197 mm
VL-TNL-300-1000-R-24-C30	Horony	Piros	625 nm	52 W	300 × 1000 mm	420 mm	1057 mm	197 mm
VL-TNL-300-1000-W-24-C30	Horony	Fehér	6500 K	80 W	300 × 1000 mm	420 mm	1057 mm	197 mm
VL-TNL-400-250-R-24-C30	Horony	Piros	625 nm	13 W	400 × 250 mm	520 mm	307 mm	247 mm
VL-TNL-400-250-W-24-C30	Horony	Fehér	6500 K	20 W	400 × 250 mm	520 mm	307 mm	247 mm
VL-TNL-400-500-R-24-C30	Horony	Piros	625 nm	26 W	400 × 500 mm	520 mm	557 mm	247 mm
VL-TNL-400-500-W-24-C30	Horony	Fehér	6500 K	40 W	400 × 500 mm	520 mm	557 mm	247 mm
VL-TNL-400-750-R-24-C30	Horony	Piros	625 nm	39 W	400 × 750 mm	520 mm	807 mm	247 mm
VL-TNL-400-750-W-24-C30	Horony	Fehér	6500 K	60 W	400 × 750 mm	520 mm	807 mm	247 mm
VL-TNL-400-1000-R-24-C30	Horony	Piros	625 nm	52 W	400 × 1000 mm	520 mm	1057 mm	247 mm
VL-TNL-400-1000-W-24-C30	Horony	Fehér	6500 K	80 W	400 × 1000 mm	520 mm	1057 mm	247 mm

Minden modell: 24 V DC, IP50 (kérésre IP67); elektromos csatlakozás mint a VL-BAL-nál. IR (850 nm) és UV (365 nm) változat kérésre.

3 Méretek és telepítés

A rendszer üzemeltetéséhez ismerni kell a szerelési utasításokat. A használt jelzőszavak magyarázatát a Biztonság című szakasz tartalmazza.

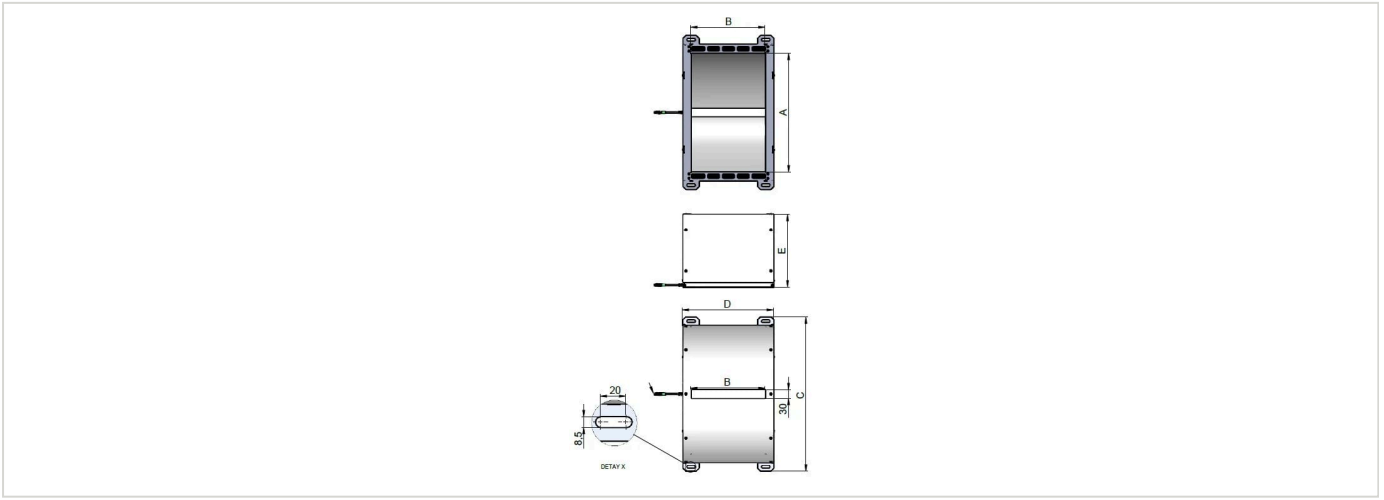

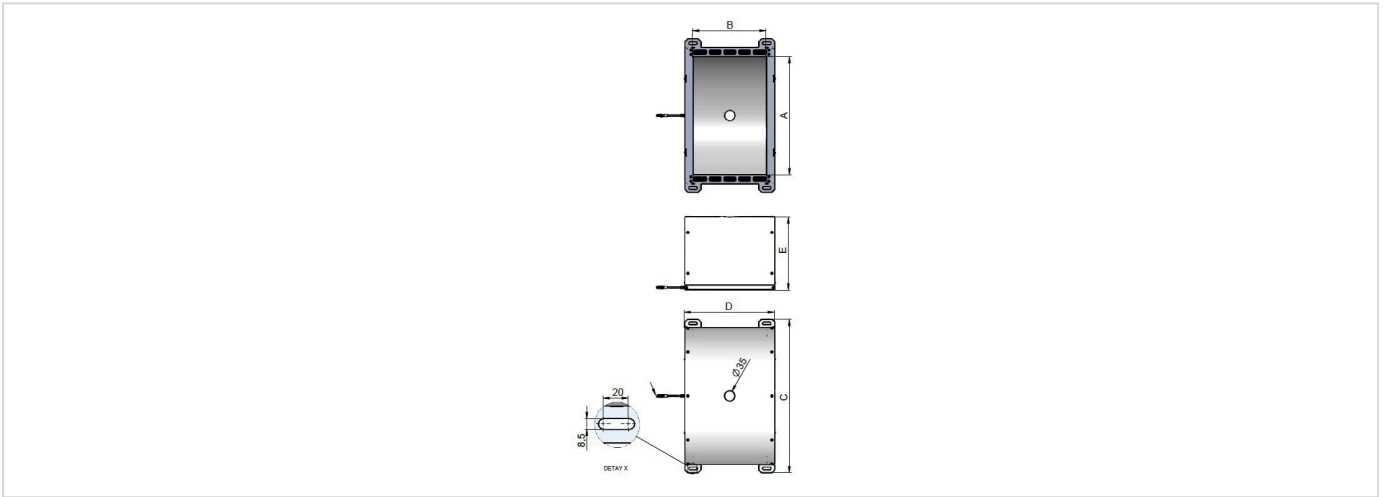

A műszaki változtatások, hibák és nyomdahibák jogát fenntartjuk. Ez a dokumentum az angol eredeti fordítása, és fordítási hibákat tartalmazhat.

4 Elektromos csatlakozás

Az alagút megvilágítót a benne lévő VL-BAL rúdvilágító M12 csatlakozóján keresztül kell csatlakoztatni; a bekötés és a trigger megegyezik a VL-BAL-éval.

Érintkező	Funkció	Érszín
1	Tápfeszültség-bemenet +24 V DC	Barna
2	NPN trigger	Fehér
3	GND	Kék
4	PNP trigger	Fekete
5	Nincs csatlakoztatva	—

Vagy a PNP, vagy az NPN trigger jelet kell alkalmazni, a kettőt egyszerre nem. A megfelelő bemeneti áram nélkül a fényteljesítmény nem egyenletes. Az 5. érintkező nincs használatban.

5 Tartozékok

Rendelési kód	Leírás	Alkalmas a következőkhöz
VKPM-Z-5/4	M12 hüvelyes csatlakozó, egyenes, 4 érintkezős, PVC kábel 4 × 0,34 mm², 5 m, szabad végű, IP67	Minden VL-TNL / VL-TNA modell

6 Hibák

- Ne nyissa fel a terméket az alábbi esetek egyikében sem, és semmilyen más esetben sem.
- Ha a LED-ek nem világítanak, ellenőrizze a csatlakozást és a tápellátást.
- Ha a LED-ek továbbra sem világítanak, forduljon a FÖGE-hez vagy a forgalmazóhoz.

7 Figyelmeztetések

- A tápellátást és a kijelző-/kimeneti eszközt az elektromos berendezésekre vonatkozó biztonsági előírásoknak megfelelően kell csatlakoztatni.
- A tápfeszültség nem haladhatja meg a megadott határértékeket.
- Kerülni kell a készülék rázkódását és ütődését.
- A kábelt védeni kell a sérülésektől.

A figyelmen kívül hagyás lehetséges következményei: áramütés okozta sérülés veszélye; a készülék károsodása vagy tönkremenetele.

8 Biztonság

A rendszer üzemeltetéséhez ismerni kell a szerelési utasítást. Ebben az útmutatóban a következő jelzőszavakat használjuk:

Jelzőszó	Jelentés
FIGYELMEZTETÉS	Olyan veszélyes helyzetet jelöl, amely elkerülés hiányában halált vagy súlyos sérülést okozhat.
FIGYELEM	Olyan helyzetet jelöl, amely elkerülés hiányában anyagi kárt okozhat.
ÁRAMÜTÉS	Áramütés veszélyét jelöli, ha az utasításokat nem tartják be.

A műszaki változtatások, hibák és nyomdahibák jogát fenntartjuk. Ez a dokumentum az angol eredeti fordítása, és fordítási hibákat tartalmazhat.

9 Felelősség anyaghibákért

A készülék valamennyi alkatrészét a gyártóüzemben ellenőriztük, és működőképességét teszteltük. Ha gondos minőség-ellenőrzésünk ellenére hibák lépnek fel, haladéktalanul értesíteni kell a FÖGE-t vagy a forgalmazót.

Az anyaghibákért való felelősség a szállítástól számított 12 hónapig áll fenn. Ezen időszak alatt a hibás alkatrészeket – a kopó alkatrészek kivételével – díjmentesen megjavítjuk vagy kicseréljük, ha a készüléket előre fizetett szállítási költséggel visszaküldik a FÖGE-hez. A szakszerűtlen kezelésből, erőszak alkalmazásából, valamint harmadik fél által végzett javításokból vagy módosításokból eredő károkra a felelősség nem terjed ki. A javításokat kizárólag a FÖGE végzi.

Ezen túlmenő igények nem érvényesíthetők. Az adásvételi szerződésből eredő igényeket ez nem érinti. A FÖGE különösen nem felel semmilyen következményi, különleges, közvetett vagy járulékos kárért. A továbbfejlesztés érdekében a FÖGE fenntartja a jogot a konstrukció előzetes értesítés nélküli módosítására.

10 Üzemen kívül helyezés és ártalmatlanítás

Le kell választani a készülékről a tápellátást és a kimeneti kábelt.

A szakszerűtlen ártalmatlanítás károsíthatja a környezetet. A készüléket, alkatrészeit és tartozékait, valamint a csomagolóanyagokat a felhasználás szerinti országban és régióban hatályos hulladékkezelési és ártalmatlanítási előírásoknak megfelelően kell ártalmatlanítani.

A műszaki változtatások, hibák és nyomdahibák jogát fenntartjuk. Ez a dokumentum az angol eredeti fordítása, és fordítási hibákat tartalmazhat.