VL-TNL Éclairage tunnel

Éclairage tunnel pour l'éclairage diffus de pièces brillantes, ouverture ronde (VL-TNA) ou fente (VL-TNL), jusqu'à 1000 mm, 24 V DC



FÖGE Elektronik GmbH · Presentstr. 3 · 63939 Wörth am Main · Allemagne · +49 9372 9809477 · sales@fogegmbh.com

Usage prévu
Informations techniques
Dimensions et installation
Raccordement électrique
Accessoires
Défauts
Avertissements
Sécurité
Garantie des vices matériels
Mise hors service et élimination

1 Usage prévu

L'éclairage tunnel VL-TNL / VL-TNA est conçu pour la vision industrielle : éclairage diffus de pièces brillantes et texturées qui traversent le tunnel. La caméra observe à travers l'ouverture située sur le dessus du tunnel.

L'appareil ne doit être utilisé que dans les limites indiquées dans les caractéristiques techniques et installé conformément à cette notice. Le système doit être conçu de manière qu'aucune personne ne soit mise en danger et que les machines et autres équipements ne soient pas endommagés en cas de dysfonctionnement ou de défaillance totale. Prendre des précautions supplémentaires lorsque l'application est liée à la sécurité.

2 Informations techniques

Type d'éclairage	Éclairage tunnel pour éclairage diffus ; construit avec des éclairages barre VL-BAL à l'intérieur
Versions	VL-TNA avec ouverture ronde pour caméra · VL-TNL avec fente pour caméra
Tailles (A × B)	VL-TNA et VL-TNL 200 – 400 × 250 / 500 / 750 / 1000 mm
Couleurs et longueur d'onde	Rouge 625 nm · Blanc 6500 K
Infrarouge et UV	IR 850 nm et UV 365 nm sur demande
Angle d'éclairage	120°
Tension d'alimentation	24 V DC
Puissance absorbée	13 – 80 W selon la taille et la couleur (voir le tableau des modèles)
Raccordement électrique	Comme le VL-BAL : connecteur M12 sur l'éclairage barre VL-BAL interne, déclenchement PNP ou NPN

Sous réserve de modifications techniques, d'erreurs et de fautes d'impression. Ce document est une traduction de l'original anglais et peut contenir des erreurs de traduction.

Indice de protection	IP50 (IP67 sur demande)
Boîtier	Aluminium, anodisé noir, et acier, peint en blanc
CEM	2014/30/UE — directive CEM (EN IEC 55015:2019+A11:2020, IEC 61547:2020)

Modèle	Version	Couleur	Longueur d'onde / température de couleur	Puissance	A × B	C	D	E
VL-TNA-200-250-R-24-C30	Ouverture ronde	Rouge	625 nm	13 W	200 × 250 mm	320 mm	307 mm	147 mm
VL-TNA-200-250-W-24-C30	Ouverture ronde	Blanc	6500 K	20 W	200 × 250 mm	320 mm	307 mm	147 mm
VL-TNA-200-500-R-24-C30	Ouverture ronde	Rouge	625 nm	26 W	200 × 500 mm	320 mm	557 mm	147 mm
VL-TNA-200-500-W-24-C30	Ouverture ronde	Blanc	6500 K	40 W	200 × 500 mm	320 mm	557 mm	147 mm
VL-TNA-200-750-R-24-C30	Ouverture ronde	Rouge	625 nm	39 W	200 × 750 mm	320 mm	807 mm	147 mm
VL-TNA-200-750-W-24-C30	Ouverture ronde	Blanc	6500 K	60 W	200 × 750 mm	320 mm	807 mm	147 mm
VL-TNA-200-1000-R-24-C30	Ouverture ronde	Rouge	625 nm	52 W	200 × 1000 mm	320 mm	1057 mm	147 mm
VL-TNA-200-1000-W-24-C30	Ouverture ronde	Blanc	6500 K	80 W	200 × 1000 mm	320 mm	1057 mm	147 mm
VL-TNA-300-250-R-24-C30	Ouverture ronde	Rouge	625 nm	13 W	300 × 250 mm	420 mm	307 mm	197 mm
VL-TNA-300-250-W-24-C30	Ouverture ronde	Blanc	6500 K	20 W	300 × 250 mm	420 mm	307 mm	197 mm
VL-TNA-300-500-R-24-C30	Ouverture ronde	Rouge	625 nm	26 W	300 × 500 mm	420 mm	557 mm	197 mm
VL-TNA-300-500-W-24-C30	Ouverture ronde	Blanc	6500 K	40 W	300 × 500 mm	420 mm	557 mm	197 mm
VL-TNA-300-750-R-24-C30	Ouverture ronde	Rouge	625 nm	39 W	300 × 750 mm	420 mm	807 mm	197 mm
VL-TNA-300-750-W-24-C30	Ouverture ronde	Blanc	6500 K	60 W	300 × 750 mm	420 mm	807 mm	197 mm
VL-TNA-300-1000-R-24-C30	Ouverture ronde	Rouge	625 nm	52 W	300 × 1000 mm	420 mm	1057 mm	197 mm
VL-TNA-300-1000-W-24-C30	Ouverture ronde	Blanc	6500 K	80 W	300 × 1000 mm	420 mm	1057 mm	197 mm
VL-TNA-400-250-R-24-C30	Ouverture ronde	Rouge	625 nm	13 W	400 × 250 mm	520 mm	307 mm	247 mm
VL-TNA-400-250-W-24-C30	Ouverture ronde	Blanc	6500 K	20 W	400 × 250 mm	520 mm	307 mm	247 mm
VL-TNA-400-500-R-24-C30	Ouverture ronde	Rouge	625 nm	26 W	400 × 500 mm	520 mm	557 mm	247 mm
VL-TNA-400-500-W-24-C30	Ouverture ronde	Blanc	6500 K	40 W	400 × 500 mm	520 mm	557 mm	247 mm
VL-TNA-400-750-R-24-C30	Ouverture ronde	Rouge	625 nm	39 W	400 × 750 mm	520 mm	807 mm	247 mm
VL-TNA-400-750-W-24-C30	Ouverture ronde	Blanc	6500 K	60 W	400 × 750 mm	520 mm	807 mm	247 mm
VL-TNA-400-1000-R-24-C30	Ouverture ronde	Rouge	625 nm	52 W	400 × 1000 mm	520 mm	1057 mm	247 mm
VL-TNA-400-1000-W-24-C30	Ouverture ronde	Blanc	6500 K	80 W	400 × 1000 mm	520 mm	1057 mm	247 mm
VL-TNL-200-250-R-24-C30	Fente	Rouge	625 nm	13 W	200 × 250 mm	320 mm	307 mm	147 mm
VL-TNL-200-250-W-24-C30	Fente	Blanc	6500 K	20 W	200 × 250 mm	320 mm	307 mm	147 mm
VL-TNL-200-500-R-24-C30	Fente	Rouge	625 nm	26 W	200 × 500 mm	320 mm	557 mm	147 mm
VL-TNL-200-500-W-24-C30	Fente	Blanc	6500 K	40 W	200 × 500 mm	320 mm	557 mm	147 mm
VL-TNL-200-750-R-24-C30	Fente	Rouge	625 nm	39 W	200 × 750 mm	320 mm	807 mm	147 mm
VL-TNL-200-750-W-24-C30	Fente	Blanc	6500 K	60 W	200 × 750 mm	320 mm	807 mm	147 mm
VL-TNL-200-1000-R-24-C30	Fente	Rouge	625 nm	52 W	200 × 1000 mm	320 mm	1057 mm	147 mm
VL-TNL-200-1000-W-24-C30	Fente	Blanc	6500 K	80 W	200 × 1000 mm	320 mm	1057 mm	147 mm
VL-TNL-300-250-R-24-C30	Fente	Rouge	625 nm	13 W	300 × 250 mm	420 mm	307 mm	197 mm
VL-TNL-300-250-W-24-C30	Fente	Blanc	6500 K	20 W	300 × 250 mm	420 mm	307 mm	197 mm
VL-TNL-300-500-R-24-C30	Fente	Rouge	625 nm	26 W	300 × 500 mm	420 mm	557 mm	197 mm
VL-TNL-300-500-W-24-C30	Fente	Blanc	6500 K	40 W	300 × 500 mm	420 mm	557 mm	197 mm
VL-TNL-300-750-R-24-C30	Fente	Rouge	625 nm	39 W	300 × 750 mm	420 mm	807 mm	197 mm
VL-TNL-300-750-W-24-C30	Fente	Blanc	6500 K	60 W	300 × 750 mm	420 mm	807 mm	197 mm
VL-TNL-300-1000-R-24-C30	Fente	Rouge	625 nm	52 W	300 × 1000 mm	420 mm	1057 mm	197 mm
VL-TNL-300-1000-W-24-C30	Fente	Blanc	6500 K	80 W	300 × 1000 mm	420 mm	1057 mm	197 mm
VL-TNL-400-250-R-24-C30	Fente	Rouge	625 nm	13 W	400 × 250 mm	520 mm	307 mm	247 mm
VL-TNL-400-250-W-24-C30	Fente	Blanc	6500 K	20 W	400 × 250 mm	520 mm	307 mm	247 mm
VL-TNL-400-500-R-24-C30	Fente	Rouge	625 nm	26 W	400 × 500 mm	520 mm	557 mm	247 mm
VL-TNL-400-500-W-24-C30	Fente	Blanc	6500 K	40 W	400 × 500 mm	520 mm	557 mm	247 mm
VL-TNL-400-750-R-24-C30	Fente	Rouge	625 nm	39 W	400 × 750 mm	520 mm	807 mm	247 mm

Sous réserve de modifications techniques, d'erreurs et de fautes d'impression. Ce document est une traduction de l'original anglais et peut contenir des erreurs de traduction.

Modèle	Version	Couleur	Longueur d'onde / température de couleur	Puissance	A × B	C	D	E
VL-TNL-400-750-W-24-C30	Fente	Blanc	6500 K	60 W	400 × 750 mm	520 mm	807 mm	247 mm
VL-TNL-400-1000-R-24-C30	Fente	Rouge	625 nm	52 W	400 × 1000 mm	520 mm	1057 mm	247 mm
VL-TNL-400-1000-W-24-C30	Fente	Blanc	6500 K	80 W	400 × 1000 mm	520 mm	1057 mm	247 mm

Tous les modèles : 24 V DC, IP50 (IP67 sur demande) ; raccordement électrique comme pour le VL-BAL. Versions IR (850 nm) et UV (365 nm) sur demande.

3 Dimensions et installation

L'utilisation du système exige la connaissance des instructions de montage. Les mots de signalisation employés sont expliqués dans la section Sécurité.

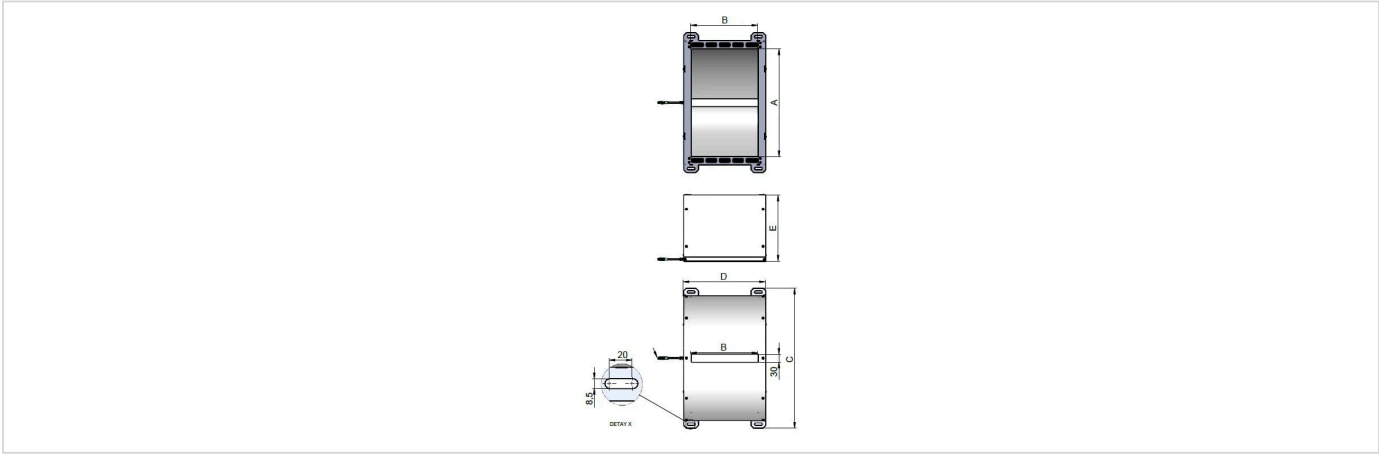

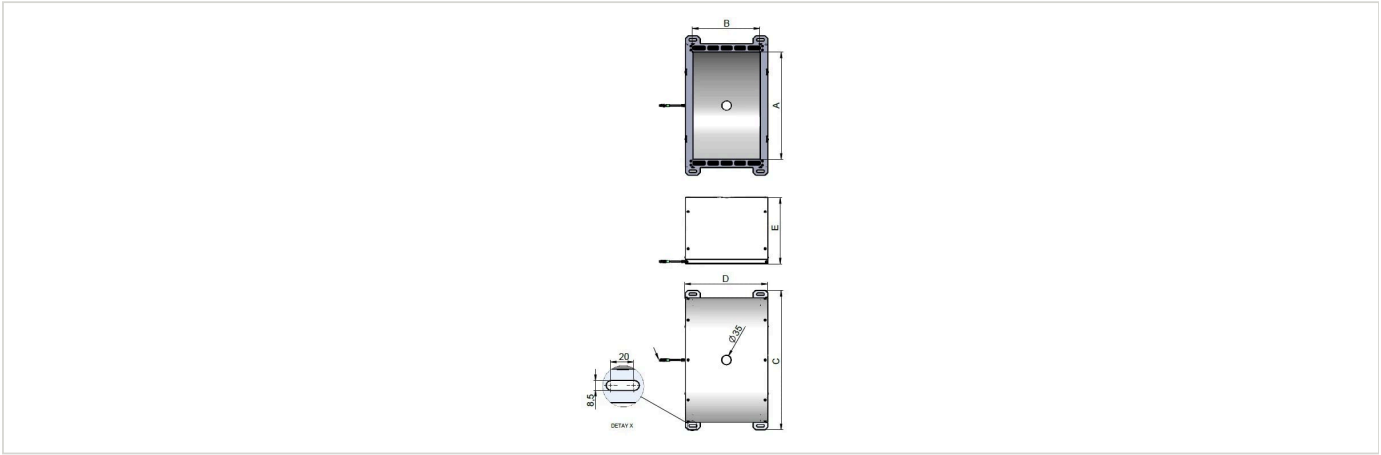

4 Raccordement électrique

L'éclairage tunnel se raccorde par le connecteur M12 de l'éclairage barre VL-BAL intégré ; câblage et déclenchement comme pour le VL-BAL.

Broche	Fonction	Couleur du fil
1	Alimentation +24 V DC	Marron
2	Déclenchement NPN	Blanc
3	GND	Bleu
4	Déclenchement PNP	Noir
5	Non raccordée	—

Appliquer soit le signal de déclenchement PNP, soit le signal NPN, pas les deux. Sans le courant d'entrée correct, l'intensité lumineuse n'est pas constante. La broche 5 n'est pas utilisée.

Sous réserve de modifications techniques, d'erreurs et de fautes d'impression. Ce document est une traduction de l'original anglais et peut contenir des erreurs de traduction.

5 Accessoires

Référence de commande	Description	Convient pour
VKPM-Z-5/4	Connecteur femelle M12 droit, 4 broches, câble PVC 4 × 0,34 mm², 5 m, extrémité libre, IP67	Tous les modèles VL-TNL / VL-TNA

6 Défauts

- Ne pas ouvrir le produit, que ce soit dans l'un des cas ci-dessous ou dans tout autre cas.
- Si les LED ne s'allument pas, contrôler le raccordement et l'alimentation.
- Si les LED ne s'allument toujours pas, contacter FÖGE ou votre distributeur.

7 Avertissements

- Raccorder l'alimentation et le dispositif d'affichage/de sortie conformément aux prescriptions de sécurité applicables au matériel électrique.
- La tension d'alimentation ne doit pas dépasser les limites indiquées.
- Éviter les chocs et les coups sur l'appareil.
- Protéger le câble contre les détériorations.

Conséquences possibles en cas de non-respect : risque de blessure par choc électrique ; endommagement ou destruction de l'appareil.

8 Sécurité

L'utilisation du système exige de connaître les instructions de montage. Les mots d'avertissement suivants sont utilisés dans ces instructions :

Mot d'avertissement	Signification
AVERTISSEMENT	Indique une situation dangereuse qui, si elle n'est pas évitée, peut entraîner la mort ou des blessures graves.
AVIS	Indique une situation qui, si elle n'est pas évitée, peut entraîner des dommages matériels.
CHOC ÉLECTRIQUE	Indique un risque de choc électrique si les instructions ne sont pas respectées.

9 Garantie des vices matériels

Tous les composants de l'appareil ont été contrôlés et testés quant à leur fonctionnement sur le site de production. Si des défauts apparaissent malgré notre contrôle qualité rigoureux, FÖGE ou votre revendeur doit en être informé immédiatement.

La garantie des vices matériels est de 12 mois à compter de la livraison. Pendant cette période, les pièces défectueuses, à l'exception des pièces d'usure, sont réparées ou remplacées gratuitement si l'appareil est retourné à FÖGE en port payé. Les dommages causés par une manipulation inappropriée, par l'usage de la force, ou par des réparations ou modifications effectuées par des tiers ne sont pas couverts. Les réparations sont effectuées exclusivement par FÖGE.

Aucune autre réclamation ne peut être formulée. Les droits découlant du contrat d'achat restent inchangés. En particulier, FÖGE n'est responsable d'aucun dommage consécutif, spécial, indirect ou accessoire. Dans l'intérêt du développement continu, FÖGE se réserve le droit d'apporter des modifications de conception sans préavis.

10 Mise hors service et élimination

Débrancher l'alimentation et le câble de sortie de l'appareil.

Une élimination incorrecte peut nuire à l'environnement. Éliminer l'appareil, ses composants et accessoires, ainsi que les matériaux d'emballage, conformément aux réglementations en matière de traitement et d'élimination des déchets applicables dans le pays et la région d'utilisation.

Sous réserve de modifications techniques, d'erreurs et de fautes d'impression. Ce document est une traduction de l'original anglais et peut contenir des erreurs de traduction.