VL-RGF Oświetlacz pierścieniowy bezpośredni

Bezpośredni pierścieniowy oświetlacz LED, 3 rozmiary, czerwony, zielony, niebieski lub biały, 24 V DC z wyzwalaniem PNP / NPN



FÖGE Elektronik GmbH · Presentstr. 3 · 63939 Wörth am Main · Niemcy · +49 9372 9809477 · sales@fogegmbh.com

Przeznaczenie
Informacje techniczne
Wymiary i montaż
Przyłącze elektryczne
Akcesoria
Usterki
Ostrzeżenia
Bezpieczeństwo
Odpowiedzialność za wady materiałowe
Wycofanie z eksploatacji i utylizacja

1 Przeznaczenie

Bezpośredni oświetlacz pierścieniowy VL-RGF jest przeznaczony do przemysłowych systemów wizyjnych: kontroli elementów, odczytu kodów, OCR i wykrywania wad. Oświetlacz montuje się wokół obiektywu kamery i oświetla element bezpośrednio.

Urządzenie wolno eksploatować wyłącznie w granicach określonych w danych technicznych i instalować zgodnie z niniejszą instrukcją. System należy zaprojektować tak, aby w razie nieprawidłowego działania lub całkowitej awarii żadna osoba nie była zagrożona, a maszyny i inne urządzenia nie zostały uszkodzone. W zastosowaniach związanych z bezpieczeństwem należy zastosować dodatkowe środki ostrożności.

2 Informacje techniczne

Rodzaj światła	Bezpośredni oświetlacz pierścieniowy LED
Rozmiary	51-30, 70-38, 100-45 (patrz tabela modeli)
Kolory i długość fali	Czerwony 621 nm · Zielony 528 nm · Niebieski 470 nm · Biały 6500 K
Podczerwień i UV	IR 850 nm i UV 365 nm na zapytanie
Kąt wiązki LED	Czerwony 32° · Zielony 34° · Niebieski 34° · Biały 30°

Z zastrzeżeniem zmian technicznych, błędów i pomyłek w druku. Ten dokument jest tłumaczeniem angielskiego oryginału i może zawierać błędy w tłumaczeniu.

Diody LED	Diody LED klasy motoryzacyjnej, zasilanie stałoprądowe
Napięcie zasilania	24 V DC
Pobór mocy	1,7 – 12 W w zależności od rozmiaru i koloru (patrz tabela modeli)
Wejście wyzwalające (trigger)	PNP lub NPN — podawać jeden sygnał, nie oba
Przyłącze	4-stykowe złącze M8 na kablu 300 mm
Stopień ochrony	IP50 (IP67 na zapytanie)
Obudowa	Aluminium anodowane na czarno, z rowkami chłodzącymi
Montaż	4 otwory montażowe M3
EMC	2014/30/UE — dyrektywa EMC (EN IEC 55015:2019+A11:2020, IEC 61547:2020)

Model	Kolor	Długość fali / temperatura barwowa	Moc	A	B	C
VL-RGF-51-30-R-24-C30	Czerwony	621 nm	1,7 W	56,5 mm	26,5 mm	19 mm
VL-RGF-51-30-G-24-C30	Zielony	528 nm	2,7 W	56,5 mm	26,5 mm	19 mm
VL-RGF-51-30-B-24-C30	Niebieski	470 nm	2,7 W	56,5 mm	26,5 mm	19 mm
VL-RGF-51-30-W-24-C30	Biały	6500 K	2,7 W	56,5 mm	26,5 mm	19 mm
VL-RGF-70-38-R-24-C30	Czerwony	621 nm	3,4 W	75 mm	34,5 mm	19 mm
VL-RGF-70-38-G-24-C30	Zielony	528 nm	5 W	75 mm	34,5 mm	19 mm
VL-RGF-70-38-B-24-C30	Niebieski	470 nm	5 W	75 mm	34,5 mm	19 mm
VL-RGF-70-38-W-24-C30	Biały	6500 K	5 W	75 mm	34,5 mm	19 mm
VL-RGF-100-45-R-24-C30	Czerwony	621 nm	8 W	105,5 mm	41 mm	19 mm
VL-RGF-100-45-G-24-C30	Zielony	528 nm	12 W	105,5 mm	41 mm	19 mm
VL-RGF-100-45-B-24-C30	Niebieski	470 nm	12 W	105,5 mm	41 mm	19 mm
VL-RGF-100-45-W-24-C30	Biały	6500 K	12 W	105,5 mm	41 mm	19 mm

Wszystkie modele: 24 V DC, 4-stykowe złącze M8 na kablu 300 mm, IP50 (IP67 na zapytanie). Wersje IR (850 nm) i UV (365 nm) na zapytanie.

3 Wymiary i montaż

Obsługa systemu wymaga znajomości instrukcji montażu. Użyte hasła ostrzegawcze objaśniono w sekcji Bezpieczeństwo.



Z zastrzeżeniem zmian technicznych, błędów i pomyłek w druku. Ten dokument jest tłumaczeniem angielskiego oryginału i może zawierać błędy w tłumaczeniu.

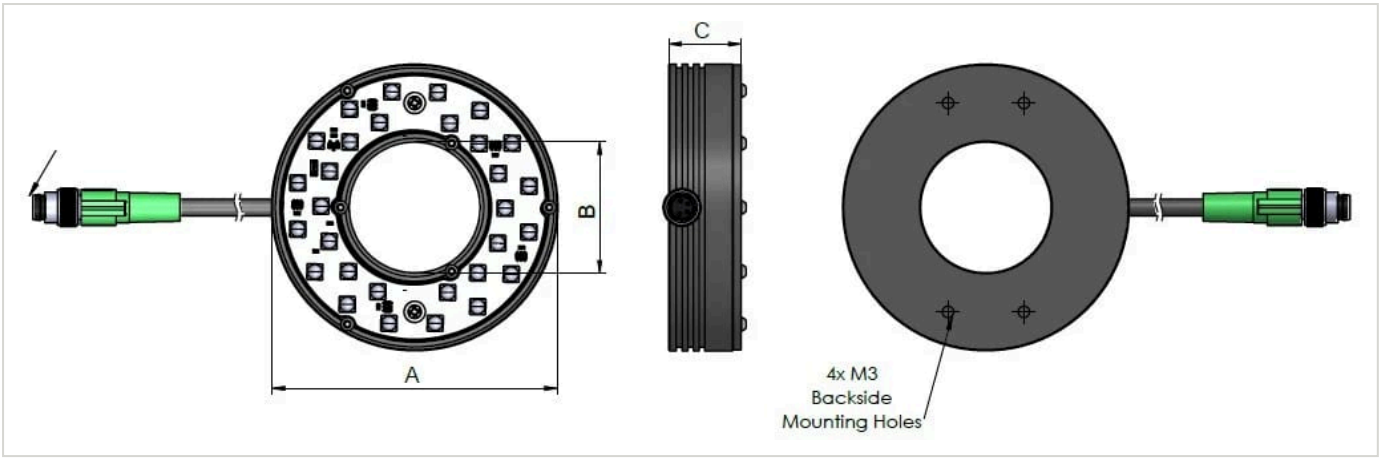

4 Przyłącze elektryczne

4-stykowe złącze M8 na kablu 300 mm. Oświetlacz jest załączany sygnałem wyzwalającym PNP lub NPN.

Styk	Funkcja	Kolor przewodu
1	Zasilanie +24 V DC	Brązowy
2	Wyzwalanie NPN	Biały
3	GND	Niebieski
4	Wyzwalanie PNP	Czarny

Należy podać sygnał wyzwalający PNP albo NPN, nie oba jednocześnie. Bez prawidłowego prądu wejściowego natężenie światła nie jest stałe.

5 Akcesoria

Kod zamówieniowy	Opis	Odpowiedni do
TKPM-Z-2.5/4	Złącze żeńskie M8, proste, kabel PVC 4 × 0,25 mm², czarny, UL/CSA, 2,5 m	Wszystkie modele VL-RGF
TKPM-Z-5/4	Złącze żeńskie M8, proste, kabel PVC 4 × 0,25 mm², czarny, UL/CSA, 5 m	Wszystkie modele VL-RGF
TKPM-W-2.5/4	Złącze żeńskie M8, 90°, kabel PVC 4 × 0,25 mm², czarny, UL/CSA, 2,5 m	Wszystkie modele VL-RGF
TKPM-W-5/4	Złącze żeńskie M8, 90°, kabel PVC 4 × 0,25 mm², czarny, UL/CSA, 5 m	Wszystkie modele VL-RGF

6 Usterki

- Nie otwierać produktu w żadnym z poniższych przypadków ani w żadnym innym przypadku.
- Jeśli diody LED się nie świecą, należy sprawdzić połączenie i zasilanie.
- Jeśli diody LED nadal się nie świecą, należy skontaktować się z FÖGE lub z dystrybutorem.

Z zastrzeżeniem zmian technicznych, błędów i pomyłek w druku. Ten dokument jest tłumaczeniem angielskiego oryginału i może zawierać błędy w tłumaczeniu.

7 Ostrzeżenia

- Zasilanie oraz urządzenie wyświetlające/wyjściowe należy podłączać zgodnie z przepisami bezpieczeństwa dla urządzeń elektrycznych.
- Napięcie zasilania nie może przekraczać podanych granic.
- Unikać wstrząsów i uderzeń urządzenia.
- Chronić kabel przed uszkodzeniem.

Możliwe skutki nieprzestrzegania: ryzyko obrażeń w wyniku porażenia prądem; uszkodzenie lub zniszczenie urządzenia.

8 Bezpieczeństwo

Obsługa systemu wymaga znajomości instrukcji montażu. W niniejszej instrukcji stosowane są następujące słowa sygnalizacyjne:

Słowo sygnalizacyjne	Znaczenie
OSTRZEŻENIE	Oznacza sytuację niebezpieczną, która, jeśli jej nie uniknąć, może prowadzić do śmierci lub poważnych obrażeń.
UWAGA	Oznacza sytuację, która, jeśli jej nie uniknąć, może prowadzić do szkód materialnych.
PORAŻENIE PRĄDEM	Oznacza ryzyko porażenia prądem w razie nieprzestrzegania instrukcji.

9 Odpowiedzialność za wady materiałowe

Wszystkie elementy urządzenia zostały skontrolowane i przetestowane pod kątem działania w zakładzie produkcyjnym. Jeżeli mimo starannej kontroli jakości wystąpią wady, należy niezwłocznie powiadomić firmę FÖGE lub swojego sprzedawcę.

Odpowiedzialność za wady materiałowe wynosi 12 miesięcy od dostawy. W tym okresie wadliwe części, z wyjątkiem części zużywalnych, są naprawiane lub wymieniane bezpłatnie, jeżeli urządzenie zostanie odesłane do firmy FÖGE na koszt nadawcy. Szkody spowodowane niewłaściwym użytkowaniem, użyciem siły albo naprawami lub modyfikacjami wykonanymi przez osoby trzecie nie są objęte odpowiedzialnością. Naprawy wykonuje wyłącznie firma FÖGE.

Dalsze roszczenia nie mogą być zgłaszane. Roszczenia wynikające z umowy kupna pozostają nienaruszone. W szczególności firma FÖGE nie ponosi odpowiedzialności za jakiekolwiek szkody następcze, szczególne, pośrednie lub przypadkowe. W interesie dalszego rozwoju firma FÖGE zastrzega sobie prawo do wprowadzania zmian konstrukcyjnych bez uprzedzenia.

10 Wycofanie z eksploatacji i utylizacja

Odłączyć od urządzenia zasilanie i kabel wyjściowy.

Nieprawidłowa utylizacja może szkodzić środowisku. Urządzenie, jego elementy i akcesoria oraz materiały opakowaniowe należy utylizować zgodnie z przepisami dotyczącymi przetwarzania i utylizacji odpadów obowiązującymi w kraju i regionie użytkowania.

Z zastrzeżeniem zmian technicznych, błędów i pomyłek w druku. Ten dokument jest tłumaczeniem angielskiego oryginału i może zawierać błędy w tłumaczeniu.