VL-RGF Direkt gyűrűs megvilágító

Direkt LED-es gyűrűs megvilágító, 3 méret, piros, zöld, kék vagy fehér, 24 V DC, PNP / NPN triggerrel



FÖGE Elektronik GmbH · Presentstr. 3 · 63939 Wörth am Main · Németország · +49 9372 9809477 · sales@fogegmbh.com

Rendeltetésszerű használat
Műszaki információk
Méretek és telepítés
Elektromos csatlakozás
Tartozékok
Hibák
Figyelmeztetések
Biztonság
Felelősség anyaghibákért
Üzemen kívül helyezés és ártalmatlanítás

1 Rendeltetésszerű használat

A VL-RGF közvetlen gyűrűs megvilágító ipari gépi látásra készült: alkatrészek ellenőrzésére, kódolvasásra, OCR-re és hibafelismerésre. A megvilágítót a kamera objektívje köré kell szerelni, és közvetlenül világítja meg az alkatrészt.

A készüléket kizárólag a műszaki adatokban megadott határokon belül szabad üzemeltetni, és ennek az útmutatónak megfelelően kell telepíteni. A rendszert úgy kell megtervezni, hogy meghibásodás vagy teljes kiesés esetén se kerüljön veszélybe senki, és ne sérüljenek a gépek és egyéb berendezések. Ha az alkalmazás biztonsági jellegű, tegyen további óvintézkedéseket.

2 Műszaki információk

Fény típusa	Közvetlen LED-es gyűrűs megvilágító
Méretváltozatok	51-30, 70-38, 100-45 (lásd a modelltáblázatot)
Színek és hullámhossz	Piros 621 nm · Zöld 528 nm · Kék 470 nm · Fehér 6500 K
Infravörös és UV	IR 850 nm és UV 365 nm kérésre
LED sugárzási szög	Piros 32° · Zöld 34° · Kék 34° · Fehér 30°
LED-ek	Autóipari minőségű LED-ek, állandó áramú vezérlés

A műszaki változtatások, hibák és nyomdahibák jogát fenntartjuk. Ez a dokumentum az angol eredeti fordítása, és fordítási hibákat tartalmazhat.

Tápfeszültség	24 V DC
Teljesítményfelvétel	1,7 – 12 W mérettől és színtől függően (lásd a modelltáblázatot)
Trigger bemenet	PNP vagy NPN — csak az egyik jelet kapcsolja, a kettőt egyszerre ne
Csatlakozás	4 érintkezős M8 csatlakozó 300 mm-es kábelen
Védettségi fokozat	IP50 (kérésre IP67)
Ház	Alumínium, fekete eloxált, hűtőhornyokkal
Rögzítés	4 db M3 rögzítőfurat
EMC	2014/30/EU — EMC irányelv (EN IEC 55015:2019+A11:2020, IEC 61547:2020)

Modell	Szín	Hullámhossz / színhőmérséklet	Teljesítmény	A	B	C
VL-RGF-51-30-R-24-C30	Piros	621 nm	1,7 W	56,5 mm	26,5 mm	19 mm
VL-RGF-51-30-G-24-C30	Zöld	528 nm	2,7 W	56,5 mm	26,5 mm	19 mm
VL-RGF-51-30-B-24-C30	Kék	470 nm	2,7 W	56,5 mm	26,5 mm	19 mm
VL-RGF-51-30-W-24-C30	Fehér	6500 K	2,7 W	56,5 mm	26,5 mm	19 mm
VL-RGF-70-38-R-24-C30	Piros	621 nm	3,4 W	75 mm	34,5 mm	19 mm
VL-RGF-70-38-G-24-C30	Zöld	528 nm	5 W	75 mm	34,5 mm	19 mm
VL-RGF-70-38-B-24-C30	Kék	470 nm	5 W	75 mm	34,5 mm	19 mm
VL-RGF-70-38-W-24-C30	Fehér	6500 K	5 W	75 mm	34,5 mm	19 mm
VL-RGF-100-45-R-24-C30	Piros	621 nm	8 W	105,5 mm	41 mm	19 mm
VL-RGF-100-45-G-24-C30	Zöld	528 nm	12 W	105,5 mm	41 mm	19 mm
VL-RGF-100-45-B-24-C30	Kék	470 nm	12 W	105,5 mm	41 mm	19 mm
VL-RGF-100-45-W-24-C30	Fehér	6500 K	12 W	105,5 mm	41 mm	19 mm

Minden modell: 24 V DC, 4 érintkezős M8 csatlakozó 300 mm-es kábelen, IP50 (kérésre IP67). IR (850 nm) és UV (365 nm) változat kérésre.

3 Méretek és telepítés

A rendszer üzemeltetéséhez ismerni kell a szerelési utasításokat. A használt jelzőszavak magyarázatát a Biztonság című szakasz tartalmazza.



A műszaki változtatások, hibák és nyomdahibák jogát fenntartjuk. Ez a dokumentum az angol eredeti fordítása, és fordítási hibákat tartalmazhat.

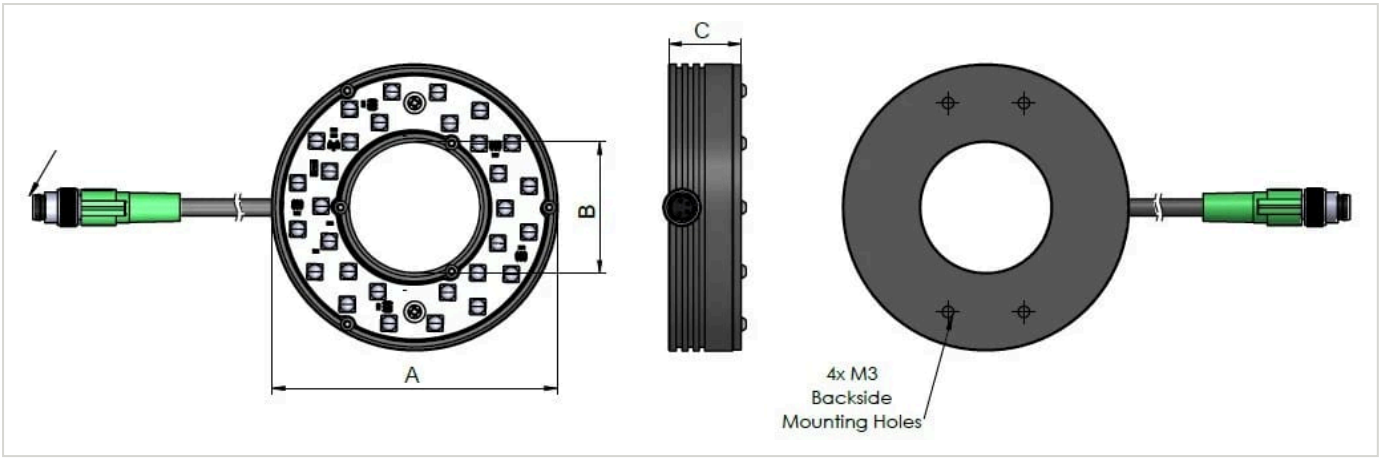

4 Elektromos csatlakozás

M8 4 érintkezős csatlakozó 300 mm-es kábelen. A megvilágítót PNP vagy NPN trigger jel kapcsolja.

Érintkező	Funkció	Érszín
1	Tápfeszültség-bemenet +24 V DC	Barna
2	NPN trigger	Fehér
3	GND	Kék
4	PNP trigger	Fekete

Vagy a PNP, vagy az NPN trigger jelet kell alkalmazni, a kettőt egyszerre nem. A megfelelő bemeneti áram nélkül a fényteljesítmény nem egyenletes.

5 Tartozékok

Rendelési kód	Leírás	Alkalmas a következőkhöz
TKPM-Z-2.5/4	M8 hüvelyes csatlakozó, egyenes, PVC kábel 4 × 0,25 mm², fekete, UL/CSA, 2,5 m	Minden VL-RGF modell
TKPM-Z-5/4	M8 hüvelyes csatlakozó, egyenes, PVC kábel 4 × 0,25 mm², fekete, UL/CSA, 5 m	Minden VL-RGF modell
TKPM-W-2.5/4	M8 hüvelyes csatlakozó, 90°, PVC kábel 4 × 0,25 mm², fekete, UL/CSA, 2,5 m	Minden VL-RGF modell
TKPM-W-5/4	M8 hüvelyes csatlakozó, 90°, PVC kábel 4 × 0,25 mm², fekete, UL/CSA, 5 m	Minden VL-RGF modell

6 Hibák

- Ne nyissa fel a terméket az alábbi esetek egyikében sem, és semmilyen más esetben sem.
- Ha a LED-ek nem világítanak, ellenőrizze a csatlakozást és a tápellátást.
- Ha a LED-ek továbbra sem világítanak, forduljon a FÖGE-hez vagy a forgalmazóhoz.

A műszaki változtatások, hibák és nyomdahibák jogát fenntartjuk. Ez a dokumentum az angol eredeti fordítása, és fordítási hibákat tartalmazhat.

7 Figyelmeztetések

- A tápellátást és a kijelző-/kimeneti eszközt az elektromos berendezésekre vonatkozó biztonsági előírásoknak megfelelően kell csatlakoztatni.
- A tápfeszültség nem haladhatja meg a megadott határértékeket.
- Kerülni kell a készülék rázkódását és ütődését.
- A kábelt védeni kell a sérülésektől.

A figyelmen kívül hagyás lehetséges következményei: áramütés okozta sérülés veszélye; a készülék károsodása vagy tönkremenetele.

8 Biztonság

A rendszer üzemeltetéséhez ismerni kell a szerelési utasítást. Ebben az útmutatóban a következő jelzőszavakat használjuk:

Jelzőszó	Jelentés
FIGYELMEZTETÉS	Olyan veszélyes helyzetet jelöl, amely elkerülés hiányában halált vagy súlyos sérülést okozhat.
FIGYELEM	Olyan helyzetet jelöl, amely elkerülés hiányában anyagi kárt okozhat.
ÁRAMÜTÉS	Áramütés veszélyét jelöli, ha az utasításokat nem tartják be.

9 Felelősség anyaghibákért

A készülék valamennyi alkatrészét a gyártóüzemben ellenőriztük, és működőképességét teszteltük. Ha gondos minőség-ellenőrzésünk ellenére hibák lépnek fel, haladéktalanul értesíteni kell a FÖGE-t vagy a forgalmazót.

Az anyaghibákért való felelősség a szállítástól számított 12 hónapig áll fenn. Ezen időszak alatt a hibás alkatrészeket – a kopó alkatrészek kivételével – díjmentesen megjavítjuk vagy kicseréljük, ha a készüléket előre fizetett szállítási költséggel visszaküldik a FÖGE-hez. A szakszerűtlen kezelésből, erőszak alkalmazásából, valamint harmadik fél által végzett javításokból vagy módosításokból eredő károkra a felelősség nem terjed ki. A javításokat kizárólag a FÖGE végzi.

Ezen túlmenő igények nem érvényesíthetők. Az adásvételi szerződésből eredő igényeket ez nem érinti. A FÖGE különösen nem felel semmilyen következményi, különleges, közvetett vagy járulékos kárért. A továbbfejlesztés érdekében a FÖGE fenntartja a jogot a konstrukció előzetes értesítés nélküli módosítására.

10 Üzemen kívül helyezés és ártalmatlanítás

Le kell választani a készülékről a tápellátást és a kimeneti kábelt.

A szakszerűtlen ártalmatlanítás károsíthatja a környezetet. A készüléket, alkatrészeit és tartozékait, valamint a csomagolóanyagokat a felhasználás szerinti országban és régióban hatályos hulladékkezelési és ártalmatlanítási előírásoknak megfelelően kell ártalmatlanítani.

A műszaki változtatások, hibák és nyomdahibák jogát fenntartjuk. Ez a dokumentum az angol eredeti fordítása, és fordítási hibákat tartalmazhat.