VL-RGF Éclairage annulaire direct

Éclairage annulaire LED direct, 3 tailles, rouge, vert, bleu ou blanc, 24 V DC avec entrée de déclenchement (trigger) PNP / NPN



FÖGE Elektronik GmbH · Presentstr. 3 · 63939 Wörth am Main · Allemagne · +49 9372 9809477 · sales@fogegmbh.com

Usage prévu
Informations techniques
Dimensions et installation
Raccordement électrique
Accessoires
Défauts
Avertissements
Sécurité
Garantie des vices matériels
Mise hors service et élimination

1 Usage prévu

L'éclairage annulaire direct VL-RGF est conçu pour la vision industrielle : inspection de pièces, lecture de codes, OCR et détection de défauts. L'éclairage est monté autour de l'objectif de la caméra et éclaire directement la pièce.

L'appareil ne doit être utilisé que dans les limites indiquées dans les caractéristiques techniques et installé conformément à cette notice. Le système doit être conçu de manière qu'aucune personne ne soit mise en danger et que les machines et autres équipements ne soient pas endommagés en cas de dysfonctionnement ou de défaillance totale. Prendre des précautions supplémentaires lorsque l'application est liée à la sécurité.

2 Informations techniques

Type d'éclairage	Éclairage annulaire LED direct
Tailles	51-30, 70-38, 100-45 (voir le tableau des modèles)
Couleurs et longueur d'onde	Rouge 621 nm · Vert 528 nm · Bleu 470 nm · Blanc 6500 K
Infrarouge et UV	IR 850 nm et UV 365 nm sur demande
Angle du faisceau LED	Rouge 32° · Vert 34° · Bleu 34° · Blanc 30°

Sous réserve de modifications techniques, d'erreurs et de fautes d'impression. Ce document est une traduction de l'original anglais et peut contenir des erreurs de traduction.

LED	LED de qualité automobile, alimentation à courant constant
Tension d'alimentation	24 V DC
Puissance absorbée	1,7 – 12 W selon la taille et la couleur (voir le tableau des modèles)
Entrée de déclenchement (trigger)	PNP ou NPN — appliquer un seul signal, pas les deux
Raccordement	Connecteur M8 4 broches sur un câble de 300 mm
Indice de protection	IP50 (IP67 sur demande)
Boîtier	Aluminium, anodisé noir, avec rainures de refroidissement
Montage	4 trous de fixation M3
CEM	2014/30/UE — directive CEM (EN IEC 55015:2019+A11:2020, IEC 61547:2020)

Modèle	Couleur	Longueur d'onde / température de couleur	Puissance	A	B	C
VL-RGF-51-30-R-24-C30	Rouge	621 nm	1,7 W	56,5 mm	26,5 mm	19 mm
VL-RGF-51-30-G-24-C30	Vert	528 nm	2,7 W	56,5 mm	26,5 mm	19 mm
VL-RGF-51-30-B-24-C30	Bleu	470 nm	2,7 W	56,5 mm	26,5 mm	19 mm
VL-RGF-51-30-W-24-C30	Blanc	6500 K	2,7 W	56,5 mm	26,5 mm	19 mm
VL-RGF-70-38-R-24-C30	Rouge	621 nm	3,4 W	75 mm	34,5 mm	19 mm
VL-RGF-70-38-G-24-C30	Vert	528 nm	5 W	75 mm	34,5 mm	19 mm
VL-RGF-70-38-B-24-C30	Bleu	470 nm	5 W	75 mm	34,5 mm	19 mm
VL-RGF-70-38-W-24-C30	Blanc	6500 K	5 W	75 mm	34,5 mm	19 mm
VL-RGF-100-45-R-24-C30	Rouge	621 nm	8 W	105,5 mm	41 mm	19 mm
VL-RGF-100-45-G-24-C30	Vert	528 nm	12 W	105,5 mm	41 mm	19 mm
VL-RGF-100-45-B-24-C30	Bleu	470 nm	12 W	105,5 mm	41 mm	19 mm
VL-RGF-100-45-W-24-C30	Blanc	6500 K	12 W	105,5 mm	41 mm	19 mm

Tous les modèles : 24 V DC, connecteur M8 4 broches sur un câble de 300 mm, IP50 (IP67 sur demande). Versions IR (850 nm) et UV (365 nm) sur demande.

3 Dimensions et installation

L'utilisation du système exige la connaissance des instructions de montage. Les mots de signalisation employés sont expliqués dans la section Sécurité.



Sous réserve de modifications techniques, d'erreurs et de fautes d'impression. Ce document est une traduction de l'original anglais et peut contenir des erreurs de traduction.

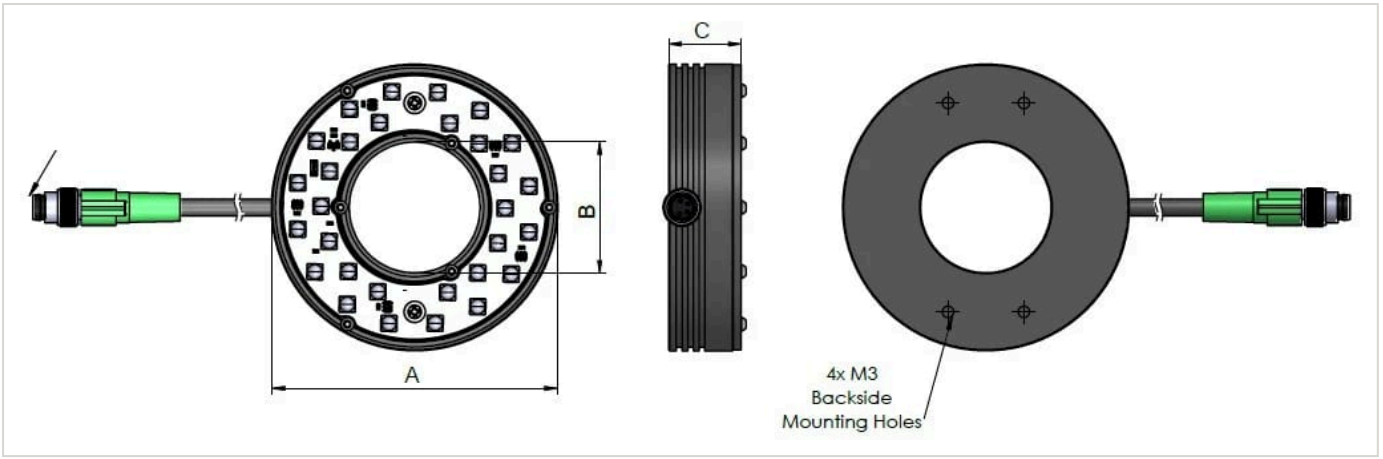

4 Raccordement électrique

Connecteur M8 4 broches sur un câble de 300 mm. L'éclairage est commuté par un signal de déclenchement PNP ou NPN.

Broche	Fonction	Couleur du fil
1	Alimentation +24 V DC	Marron
2	Déclenchement NPN	Blanc
3	GND	Bleu
4	Déclenchement PNP	Noir

Appliquer soit le signal de déclenchement PNP, soit le signal NPN, pas les deux. Sans le courant d'entrée correct, l'intensité lumineuse n'est pas constante.

5 Accessoires

Référence de commande	Description	Convient pour
TKPM-Z-2.5/4	Connecteur femelle M8 droit, câble PVC 4 × 0,25 mm², noir, UL/CSA, 2,5 m	Tous les modèles VL-RGF
TKPM-Z-5/4	Connecteur femelle M8 droit, câble PVC 4 × 0,25 mm², noir, UL/CSA, 5 m	Tous les modèles VL-RGF
TKPM-W-2.5/4	Connecteur femelle M8, coudé à 90°, câble PVC 4 × 0,25 mm², noir, UL/CSA, 2,5 m	Tous les modèles VL-RGF
TKPM-W-5/4	Connecteur femelle M8, coudé à 90°, câble PVC 4 × 0,25 mm², noir, UL/CSA, 5 m	Tous les modèles VL-RGF

6 Défauts

- Ne pas ouvrir le produit, que ce soit dans l'un des cas ci-dessous ou dans tout autre cas.
- Si les LED ne s'allument pas, contrôler le raccordement et l'alimentation.
- Si les LED ne s'allument toujours pas, contacter FÖGE ou votre distributeur.

Sous réserve de modifications techniques, d'erreurs et de fautes d'impression. Ce document est une traduction de l'original anglais et peut contenir des erreurs de traduction.

7 Avertissements

- Raccorder l'alimentation et le dispositif d'affichage/de sortie conformément aux prescriptions de sécurité applicables au matériel électrique.
- La tension d'alimentation ne doit pas dépasser les limites indiquées.
- Éviter les chocs et les coups sur l'appareil.
- Protéger le câble contre les détériorations.

Conséquences possibles en cas de non-respect : risque de blessure par choc électrique ; endommagement ou destruction de l'appareil.

8 Sécurité

L'utilisation du système exige de connaître les instructions de montage. Les mots d'avertissement suivants sont utilisés dans ces instructions :

Mot d'avertissement	Signification
AVERTISSEMENT	Indique une situation dangereuse qui, si elle n'est pas évitée, peut entraîner la mort ou des blessures graves.
AVIS	Indique une situation qui, si elle n'est pas évitée, peut entraîner des dommages matériels.
CHOC ÉLECTRIQUE	Indique un risque de choc électrique si les instructions ne sont pas respectées.

9 Garantie des vices matériels

Tous les composants de l'appareil ont été contrôlés et testés quant à leur fonctionnement sur le site de production. Si des défauts apparaissent malgré notre contrôle qualité rigoureux, FÖGE ou votre revendeur doit en être informé immédiatement.

La garantie des vices matériels est de 12 mois à compter de la livraison. Pendant cette période, les pièces défectueuses, à l'exception des pièces d'usure, sont réparées ou remplacées gratuitement si l'appareil est retourné à FÖGE en port payé. Les dommages causés par une manipulation inappropriée, par l'usage de la force, ou par des réparations ou modifications effectuées par des tiers ne sont pas couverts. Les réparations sont effectuées exclusivement par FÖGE.

Aucune autre réclamation ne peut être formulée. Les droits découlant du contrat d'achat restent inchangés. En particulier, FÖGE n'est responsable d'aucun dommage consécutif, spécial, indirect ou accessoire. Dans l'intérêt du développement continu, FÖGE se réserve le droit d'apporter des modifications de conception sans préavis.

10 Mise hors service et élimination

Débrancher l'alimentation et le câble de sortie de l'appareil.

Une élimination incorrecte peut nuire à l'environnement. Éliminer l'appareil, ses composants et accessoires, ainsi que les matériaux d'emballage, conformément aux réglementations en matière de traitement et d'élimination des déchets applicables dans le pays et la région d'utilisation.

Sous réserve de modifications techniques, d'erreurs et de fautes d'impression. Ce document est une traduction de l'original anglais et peut contenir des erreurs de traduction.