VL-RGF Директен пръстеновиден осветител

Директен LED пръстеновиден осветител, 3 размера, червен, зелен, син или бял, 24 V DC с PNP / NPN тригер



FÖGE Elektronik GmbH · Presentstr. 3 · 63939 Wörth am Main · Германия · +49 9372 9809477 · sales@fogegmbh.com

Предназначение
Техническа информация
Размери и монтаж
Електрическо свързване
Аксесоари
Неизправности
Предупреждения
Безопасност
Отговорност за материални дефекти
Извеждане от експлоатация и изхвърляне

1 Предназначение

Директният пръстеновиден осветител VL-RGF е предназначен за промишлено машинно зрение: инспекция на детайли, четене на кодове, OCR и откриване на дефекти. Осветителят се монтира около обектива на камерата и осветява детайла директно.

Устройството трябва да се експлоатира само в границите, посочени в техническите данни, и да се монтира съгласно това ръководство. Системата трябва да бъде проектирана така, че при неизправност или пълен отказ да не бъде застрашено нито едно лице и да не бъдат повредени машини и друго оборудване. Вземете допълнителни предпазни мерки, когато приложението е свързано с безопасността.

2 Техническа информация

Вид светлина	Директен пръстеновиден LED осветител
Размери	51-30, 70-38, 100-45 (вж. таблицата с модели)
Цветове и дължина на вълната	Червен 621 nm · Зелен 528 nm · Син 470 nm · Бял 6500 K
Инфрачервено и UV	IR 850 nm и UV 365 nm при запитване
Ъгъл на светлинния лъч на LED	Червен 32° · Зелен 34° · Син 34° · Бял 30°

Запазва се правото на технически промени, грешки и печатни грешки. Този документ е превод на английския оригинал и може да съдържа грешки в превода.

LED диоди	LED диоди за автомобилна индустрия, захранване с постоянен ток
Захранващо напрежение	24 V DC
Консумирана мощност	1,7 – 12 W в зависимост от размера и цвета (вж. таблицата с модели)
Тригерен вход	PNP или NPN — подавайте един сигнал, не и двата
Свързване	4-пинов конектор M8 на кабел 300 mm
Степен на защита	IP50 (IP67 при запитване)
Корпус	Алуминий, черен анодиран, с охлаждащи канали
Монтаж	4 × монтажни отвора M3
EMC	2014/30/EC — Директива за електромагнитна съвместимост (EN IEC 55015:2019+A11:2020, IEC 61547:2020)

Модел	Цвят	Дължина на вълната / цветна температура	Мощност	A	B	C
VL-RGF-51-30-R-24-C30	Червен	621 nm	1,7 W	56,5 mm	26,5 mm	19 mm
VL-RGF-51-30-G-24-C30	Зелен	528 nm	2,7 W	56,5 mm	26,5 mm	19 mm
VL-RGF-51-30-B-24-C30	Син	470 nm	2,7 W	56,5 mm	26,5 mm	19 mm
VL-RGF-51-30-W-24-C30	Бял	6500 K	2,7 W	56,5 mm	26,5 mm	19 mm
VL-RGF-70-38-R-24-C30	Червен	621 nm	3,4 W	75 mm	34,5 mm	19 mm
VL-RGF-70-38-G-24-C30	Зелен	528 nm	5 W	75 mm	34,5 mm	19 mm
VL-RGF-70-38-B-24-C30	Син	470 nm	5 W	75 mm	34,5 mm	19 mm
VL-RGF-70-38-W-24-C30	Бял	6500 K	5 W	75 mm	34,5 mm	19 mm
VL-RGF-100-45-R-24-C30	Червен	621 nm	8 W	105,5 mm	41 mm	19 mm
VL-RGF-100-45-G-24-C30	Зелен	528 nm	12 W	105,5 mm	41 mm	19 mm
VL-RGF-100-45-B-24-C30	Син	470 nm	12 W	105,5 mm	41 mm	19 mm
VL-RGF-100-45-W-24-C30	Бял	6500 K	12 W	105,5 mm	41 mm	19 mm

Всички модели: 24 V DC, 4-пинов конектор M8 на кабел 300 mm, IP50 (IP67 при запитване). Версии за IR (850 nm) и UV (365 nm) при запитване.

3 Размери и монтаж

За работа със системата е необходимо познаване на инструкциите за монтаж. Използваните сигнални думи са обяснени в раздел Безопасност.



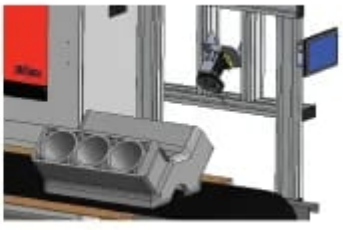

Запазва се правото на технически промени, грешки и печатни грешки. Този документ е превод на английския оригинал и може да съдържа грешки в превода.

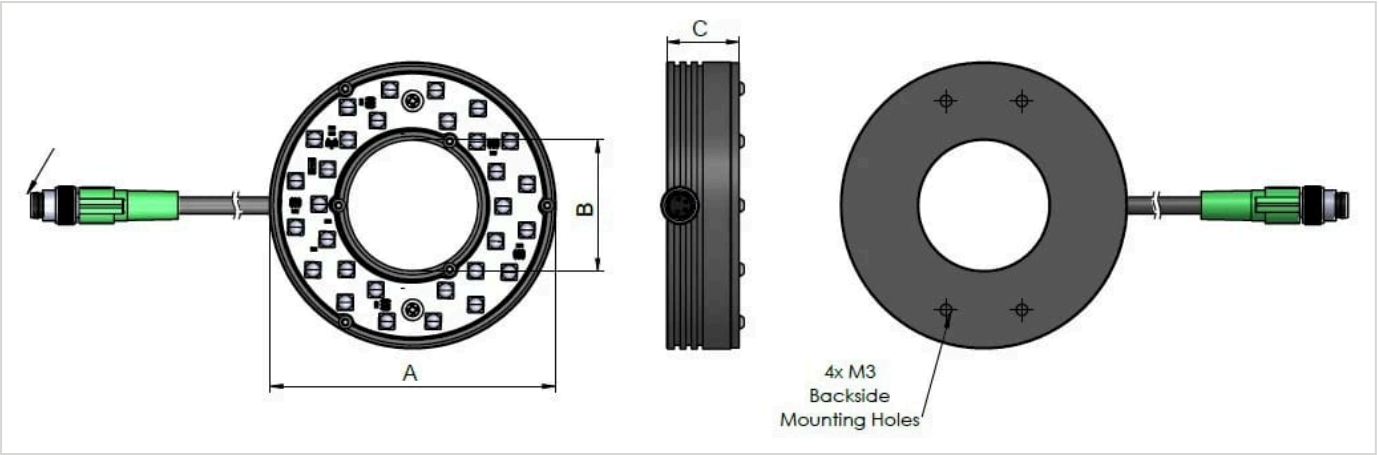

4 Електрическо свързване

4-пинов конектор M8 на кабел 300 mm. Осветителят се превключва с тригерен сигнал PNP или NPN.

Пин	Функция	Цвят на проводника
1	Захранване +24 V DC	Кафяв
2	Тригер NPN	Бял
3	GND	Син
4	Тригер PNP	Черен

Подавайте само PNP или само NPN тригерен сигнал, не и двата. Без правилния входен ток светлинният изход не е постоянен.

5 Аксесоари

Код за поръчка	Описание	Подходящ за
TKPM-Z-2.5/4	Конектор M8 женски, прав, PVC кабел 4 × 0,25 mm², черен, UL/CSA, 2,5 m	Всички модели VL-RGF
TKPM-Z-5/4	Конектор M8 женски, прав, PVC кабел 4 × 0,25 mm², черен, UL/CSA, 5 m	Всички модели VL-RGF
TKPM-W-2.5/4	Конектор M8 женски, 90°, PVC кабел 4 × 0,25 mm², черен, UL/CSA, 2,5 m	Всички модели VL-RGF
TKPM-W-5/4	Конектор M8 женски, 90°, PVC кабел 4 × 0,25 mm², черен, UL/CSA, 5 m	Всички модели VL-RGF

6 Неизправности

- Не отваряйте продукта в нито един от посочените по-долу случаи, нито във всеки друг случай.
- Ако LED индикаторите не светят, проверете връзката и захранването.
- Ако LED индикаторите продължават да не светят, свържете се с FÖGE или с Вашия дистрибутор.

Запазва се правото на технически промени, грешки и печатни грешки. Този документ е превод на английския оригинал и може да съдържа грешки в превода.

7 Предупреждения

- Свържете захранването и устройството за индикация/изход в съответствие с правилата за безопасност при електрически съоръжения.
- Захранващото напрежение не трябва да надвишава посочените граници.
- Избягвайте удари и сътресения на устройството.
- Предпазвайте кабела от повреда.

Възможни последици при неспазване: опасност от нараняване от електрически удар; повреда или унищожаване на устройството.

8 Безопасност

За работа със системата е необходимо познаване на инструкциите за монтаж. В тези инструкции се използват следните сигнални думи:

Сигнална дума	Значение
ПРЕДУПРЕЖДЕНИЕ	Означава опасна ситуация, която, ако не бъде избегната, може да доведе до смърт или тежко нараняване.
ВНИМАНИЕ	Означава ситуация, която, ако не бъде избегната, може да доведе до материални щети.
ЕЛЕКТРИЧЕСКИ УДАР	Означава опасност от електрически удар, ако инструкциите не се спазват.

9 Отговорност за материални дефекти

Всички компоненти на устройството са проверени и изпитани за функционалност в производствената база. Ако въпреки внимателния ни контрол на качеството възникнат дефекти, трябва незабавно да уведомите FÖGE или Вашия търговец.

Отговорността за материални дефекти е 12 месеца от доставката. В този срок дефектните части, с изключение на износващите се части, се ремонтират или заменят безплатно, ако устройството бъде върнато на FÖGE с предплатени транспортни разходи. Щети, причинени от неправилно боравене, прилагане на сила или от ремонти и модификации от трети лица, не се покриват. Ремонтите се извършват изключително от FÖGE.

Други претенции не могат да бъдат предявявани. Претенциите, произтичащи от договора за покупко-продажба, остават незасегнати. По-специално FÖGE не носи отговорност за косвени, специални, непреки или случайни щети. В интерес на по-нататъшното развитие FÖGE си запазва правото да прави конструктивни промени без предизвестие.

10 Извеждане от експлоатация и изхвърляне

Изключете захранването и изходния кабел от устройството.

Неправилното изхвърляне може да навреди на околната среда. Изхвърляйте устройството, неговите компоненти и аксесоари, както и опаковъчните материали в съответствие с разпоредбите за третиране и изхвърляне на отпадъци, приложими в държавата и региона на използване.

Запазва се правото на технически промени, грешки и печатни грешки. Този документ е превод на английския оригинал и може да съдържа грешки в превода.