VL-FLD Płaski oświetlacz kopułowy dużej powierzchni

Biały płaski oświetlacz kopułowy z otworem na kamerę, od 300 × 300 do 1000 × 1000 mm, 24 V DC

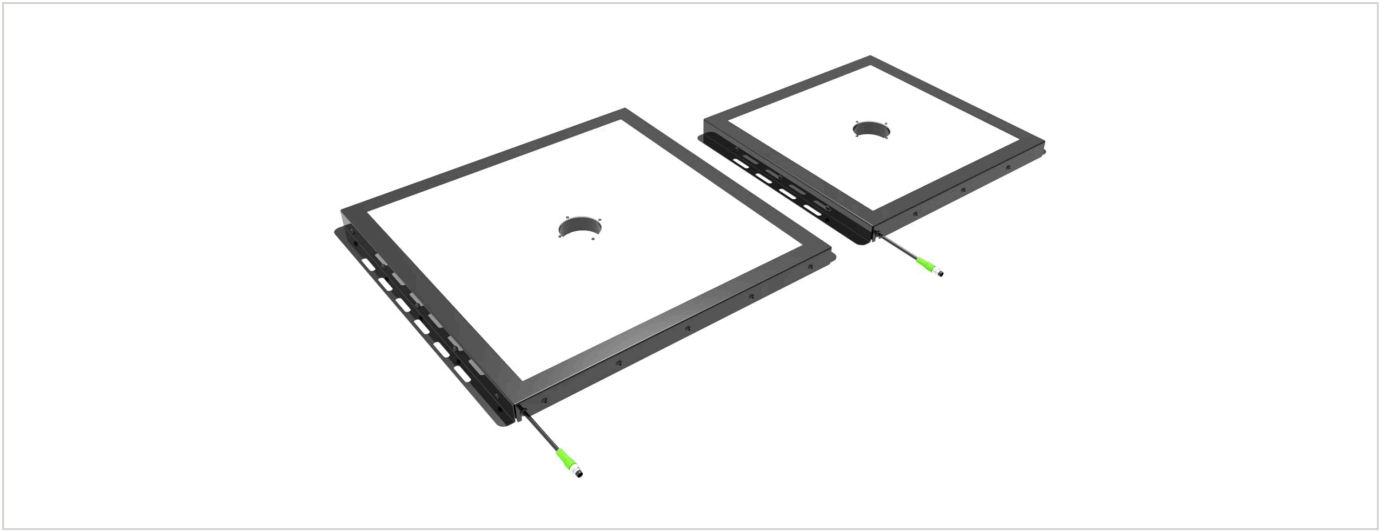

FÖGE Elektronik GmbH · Presentstr. 3 · 63939 Wörth am Main · Niemcy · +49 9372 9809477 · sales@fogegmbh.com

Przeznaczenie
Informacje techniczne
Wymiary i montaż
Przyłącze elektryczne
Akcesoria
Usterki
Ostrzeżenia
Bezpieczeństwo
Odpowiedzialność za wady materiałowe
Wycofanie z eksploatacji i utylizacja

1 Przeznaczenie

Oświetlacz płaski (kopuła płaska) VL-FLD jest przeznaczony do przemysłowych systemów wizyjnych: rozproszonego oświetlania dużych powierzchni. Oświetlacz umieszcza się nad elementem; kamera patrzy przez otwór pośrodku oświetlacza.

Urządzenie wolno eksploatować wyłącznie w granicach określonych w danych technicznych i instalować zgodnie z niniejszą instrukcją. System należy zaprojektować tak, aby w razie nieprawidłowego działania lub całkowitej awarii żadna osoba nie była zagrożona, a maszyny i inne urządzenia nie zostały uszkodzone. W zastosowaniach związanych z bezpieczeństwem należy zastosować dodatkowe środki ostrożności.

2 Informacje techniczne

Rodzaj światła	Oświetlacz płaski (kopuła płaska) o dużej powierzchni z otworem na kamerę
Rozmiary (A × B)	od 300 × 300 do 1000 × 1000 mm co 100 mm
Otwór na kamerę	Ø 55 mm (300 i 400 mm) · Ø 78 mm (od 500 do 1000 mm); położenie i wykonanie na zapytanie
Kolor	Biały 6500 K

Z zastrzeżeniem zmian technicznych, błędów i pomyłek w druku. Ten dokument jest tłumaczeniem angielskiego oryginału i może zawierać błędy w tłumaczeniu.

Podczerwień i UV	IR 850 nm i UV 365 nm na zapytanie
Kąt oświetlenia	180°
Napięcie zasilania	24 V DC
Pobór mocy	24 – 100 W w zależności od rozmiaru (patrz tabela modeli)
Wejście wyzwalające (trigger)	Brak — oświetlacz jest przełączany napięciem zasilania
Przyłącze	4-stykowe złącze M8 na kablu 300 mm
Stopień ochrony	IP50 (IP67 na zapytanie)
Obudowa	Stal malowana na czarno
Dyfuzor	Poliwęglan o wysokiej przepuszczalności światła
Grubość (E)	21 mm
EMC	2014/30/UE — dyrektywa EMC (EN IEC 55015:2019+A11:2020, IEC 61547:2020)

Model	Kolor	Rozmiar A × B	Wymiary zewnętrzne C × D	Otwór na kamerę	Moc
VL-FLD-300-300-W-24-C30	Biały 6500 K	300 × 300 mm	352 × 385 mm	Ø 55 mm	24 W
VL-FLD-400-400-W-24-C30	Biały 6500 K	400 × 400 mm	452 × 485 mm	Ø 55 mm	34 W
VL-FLD-500-500-W-24-C30	Biały 6500 K	500 × 500 mm	552 × 585 mm	Ø 78 mm	43 W
VL-FLD-600-600-W-24-C30	Biały 6500 K	600 × 600 mm	652 × 685 mm	Ø 78 mm	50 W
VL-FLD-700-700-W-24-C30	Biały 6500 K	700 × 700 mm	752 × 785 mm	Ø 78 mm	70 W
VL-FLD-800-800-W-24-C30	Biały 6500 K	800 × 800 mm	852 × 885 mm	Ø 78 mm	80 W
VL-FLD-900-900-W-24-C30	Biały 6500 K	900 × 900 mm	952 × 985 mm	Ø 78 mm	90 W
VL-FLD-1000-1000-W-24-C30	Biały 6500 K	1000 × 1000 mm	1052 × 1085 mm	Ø 78 mm	100 W

Wszystkie modele: 24 V DC, 4-stykowe złącze M8 na kablu 300 mm, IP50 (IP67 na zapytanie), grubość 21 mm. Położenie otworu i wykonanie na zapytanie. Wersje IR (850 nm) i UV (365 nm) na zapytanie.

3 Wymiary i montaż

Obsługa systemu wymaga znajomości instrukcji montażu. Użyte hasła ostrzegawcze objaśniono w sekcji Bezpieczeństwo.

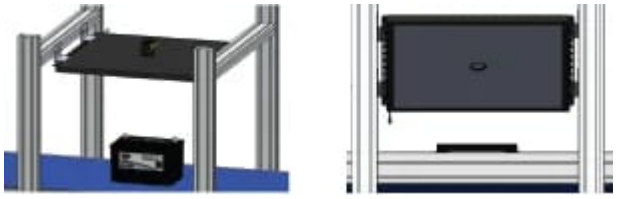

Z zastrzeżeniem zmian technicznych, błędów i pomyłek w druku. Ten dokument jest tłumaczeniem angielskiego oryginału i może zawierać błędy w tłumaczeniu.

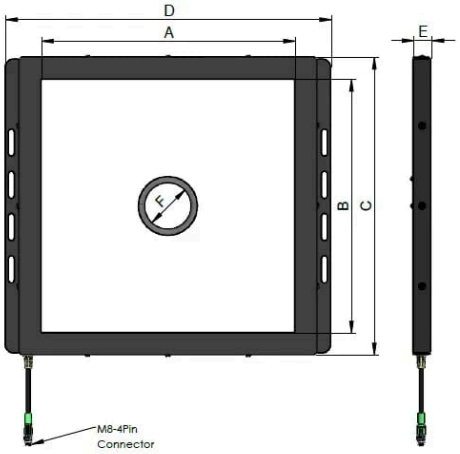

4 Przyłącze elektryczne

4-stykowe złącze M8 na kablu 300 mm. Używane są tylko styki 1 (+24 V DC) i 3 (GND).

Styk	Funkcja	Kolor przewodu
1	Zasilanie +24 V DC	Brązowy
2	Niepodłączone	Biały
3	GND	Niebieski
4	Niepodłączone	Czarny

Oświetlacz nie ma wejścia wyzwalającego; włącza się wraz z zasilaniem 24 V DC.

5 Akcesoria

Kod zamówieniowy	Opis	Odpowiedni do
TKPM-Z-5/4	Złącze żeńskie M8, proste, 4-stykowe, kabel PVC 4 × 0,25 mm², 5 m, wolny koniec, IP67	Wszystkie modele VL-FLD

6 Usterki

- Nie otwierać produktu w żadnym z poniższych przypadków ani w żadnym innym przypadku.
- Jeśli diody LED się nie świecą, należy sprawdzić połączenie i zasilanie.
- Jeśli diody LED nadal się nie świecą, należy skontaktować się z FÖGE lub z dystrybutorem.

7 Ostrzeżenia

- Zasilanie oraz urządzenie wyświetlające/wyjściowe należy podłączać zgodnie z przepisami bezpieczeństwa dla urządzeń elektrycznych.
- Napięcie zasilania nie może przekraczać podanych granic.
- Unikać wstrząsów i uderzeń urządzenia.
- Chronić kabel przed uszkodzeniem.

Możliwe skutki nieprzestrzegania: ryzyko obrażeń w wyniku porażenia prądem; uszkodzenie lub zniszczenie urządzenia.

Z zastrzeżeniem zmian technicznych, błędów i pomyłek w druku. Ten dokument jest tłumaczeniem angielskiego oryginału i może zawierać błędy w tłumaczeniu.

8 Bezpieczeństwo

Obsługa systemu wymaga znajomości instrukcji montażu. W niniejszej instrukcji stosowane są następujące słowa sygnalizacyjne:

Słowo sygnalizacyjne	Znaczenie
OSTRZEŻENIE	Oznacza sytuację niebezpieczną, która, jeśli jej nie uniknąć, może prowadzić do śmierci lub poważnych obrażeń.
UWAGA	Oznacza sytuację, która, jeśli jej nie uniknąć, może prowadzić do szkód materialnych.
PORAŻENIE PRĄDEM	Oznacza ryzyko porażenia prądem w razie nieprzestrzegania instrukcji.

9 Odpowiedzialność za wady materiałowe

Wszystkie elementy urządzenia zostały skontrolowane i przetestowane pod kątem działania w zakładzie produkcyjnym. Jeżeli mimo starannej kontroli jakości wystąpią wady, należy niezwłocznie powiadomić firmę FÖGE lub swojego sprzedawcę.

Odpowiedzialność za wady materiałowe wynosi 12 miesięcy od dostawy. W tym okresie wadliwe części, z wyjątkiem części zużywalnych, są naprawiane lub wymieniane bezpłatnie, jeżeli urządzenie zostanie odesłane do firmy FÖGE na koszt nadawcy. Szkody spowodowane niewłaściwym użytkowaniem, użyciem siły albo naprawami lub modyfikacjami wykonanymi przez osoby trzecie nie są objęte odpowiedzialnością. Naprawy wykonuje wyłącznie firma FÖGE.

Dalsze roszczenia nie mogą być zgłaszane. Roszczenia wynikające z umowy kupna pozostają nienaruszone. W szczególności firma FÖGE nie ponosi odpowiedzialności za jakiekolwiek szkody następcze, szczególne, pośrednie lub przypadkowe. W interesie dalszego rozwoju firma FÖGE zastrzega sobie prawo do wprowadzania zmian konstrukcyjnych bez uprzedzenia.

10 Wycofanie z eksploatacji i utylizacja

Odłączyć od urządzenia zasilanie i kabel wyjściowy.

Nieprawidłowa utylizacja może szkodzić środowisku. Urządzenie, jego elementy i akcesoria oraz materiały opakowaniowe należy utylizować zgodnie z przepisami dotyczącymi przetwarzania i utylizacji odpadów obowiązującymi w kraju i regionie użytkowania.

Z zastrzeżeniem zmian technicznych, błędów i pomyłek w druku. Ten dokument jest tłumaczeniem angielskiego oryginału i może zawierać błędy w tłumaczeniu.