VL-FLD Illuminatore a cupola piatta ad ampia area

Illuminatore a cupola piatta bianco con foro per la telecamera, da 300 × 300 a 1000 × 1000 mm, 24 V DC

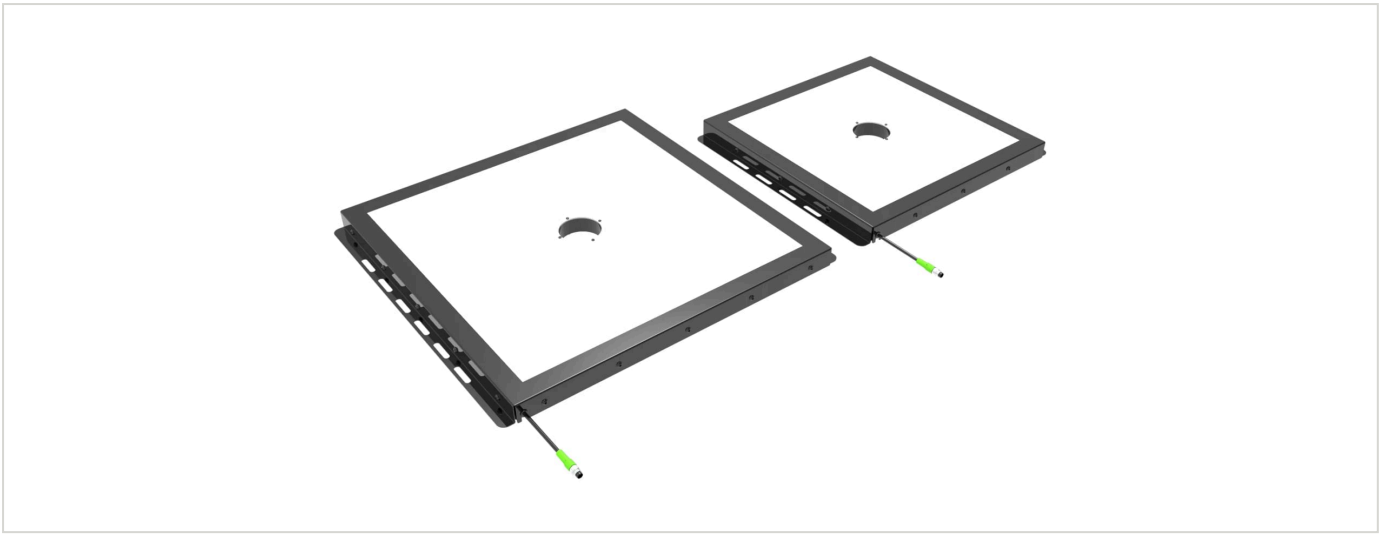

FÖGE Elektronik GmbH · Presentstr. 3 · 63939 Wörth am Main · Germania · +49 9372 9809477 · sales@fogegmbh.com

Uso previsto
Informazioni tecniche
Dimensioni e installazione
Collegamento elettrico
Accessori
Guasti
Avvertenze
Sicurezza
Responsabilità per vizi materiali
Messa fuori servizio e smaltimento

1 Uso previsto

L'illuminatore piano (cupola piatta) VL-FLD è progettato per la visione artificiale industriale: illuminazione diffusa di superfici estese. L'illuminatore viene posizionato sopra il pezzo; la telecamera guarda attraverso il foro al centro dell'illuminatore.

Il dispositivo deve essere utilizzato esclusivamente entro i limiti specificati nei dati tecnici e installato secondo questo manuale. Il sistema deve essere progettato in modo che nessuna persona sia messa in pericolo e che macchine e altre apparecchiature non vengano danneggiate in caso di malfunzionamento o guasto totale. Adottare ulteriori precauzioni se l'applicazione è rilevante per la sicurezza.

2 Informazioni tecniche

Tipo di luce	Illuminatore piano (cupola piatta) di grandi dimensioni con foro per la telecamera
Dimensioni (A × B)	da 300 × 300 a 1000 × 1000 mm a passi di 100 mm
Foro per la telecamera	Ø 55 mm (300 e 400 mm) · Ø 78 mm (da 500 a 1000 mm); posizione ed esecuzione su richiesta
Colore	Bianco 6500 K
Infrarosso e UV	IR 850 nm e UV 365 nm su richiesta

Salvo modifiche tecniche, errori e refusi. Questo documento è una traduzione dell'originale inglese e può contenere errori di traduzione.

Angolo di illuminazione	180°
Tensione di alimentazione	24 V DC
Potenza assorbita	24 – 100 W a seconda delle dimensioni (vedere la tabella dei modelli)
Ingresso di trigger	Nessuno — l'illuminatore viene commutato con la tensione di alimentazione
Collegamento	Connettore M8 a 4 poli su cavo da 300 mm
Grado di protezione	IP50 (IP67 su richiesta)
Custodia	Acciaio verniciato nero
Diffusore	Policarbonato ad alta trasmissione della luce
Spessore (E)	21 mm
EMC	2014/30/UE — Direttiva EMC (EN IEC 55015:2019+A11:2020, IEC 61547:2020)

Modello	Colore	Dimensioni A × B	Dimensioni esterne C × D	Foro per la telecamera	Potenza
VL-FLD-300-300-W-24-C30	Bianco 6500 K	300 × 300 mm	352 × 385 mm	Ø 55 mm	24 W
VL-FLD-400-400-W-24-C30	Bianco 6500 K	400 × 400 mm	452 × 485 mm	Ø 55 mm	34 W
VL-FLD-500-500-W-24-C30	Bianco 6500 K	500 × 500 mm	552 × 585 mm	Ø 78 mm	43 W
VL-FLD-600-600-W-24-C30	Bianco 6500 K	600 × 600 mm	652 × 685 mm	Ø 78 mm	50 W
VL-FLD-700-700-W-24-C30	Bianco 6500 K	700 × 700 mm	752 × 785 mm	Ø 78 mm	70 W
VL-FLD-800-800-W-24-C30	Bianco 6500 K	800 × 800 mm	852 × 885 mm	Ø 78 mm	80 W
VL-FLD-900-900-W-24-C30	Bianco 6500 K	900 × 900 mm	952 × 985 mm	Ø 78 mm	90 W
VL-FLD-1000-1000-W-24-C30	Bianco 6500 K	1000 × 1000 mm	1052 × 1085 mm	Ø 78 mm	100 W

Tutti i modelli: 24 V DC, connettore M8 a 4 poli su cavo da 300 mm, IP50 (IP67 su richiesta), spessore 21 mm. Posizione del foro ed esecuzione su richiesta. Versioni IR (850 nm) e UV (365 nm) su richiesta.

3 Dimensioni e installazione

Per far funzionare il sistema è necessario conoscere le istruzioni di montaggio. Le parole di segnalazione utilizzate sono spiegate nella sezione Sicurezza.

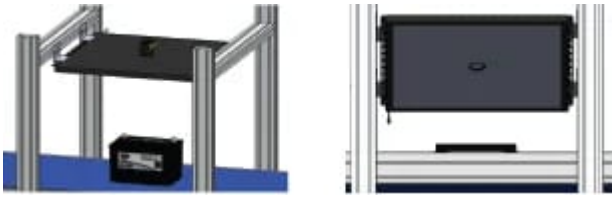

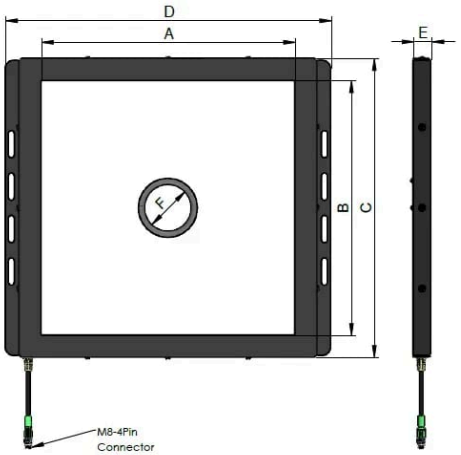

Salvo modifiche tecniche, errori e refusi. Questo documento è una traduzione dell'originale inglese e può contenere errori di traduzione.

4 Collegamento elettrico

Connettore M8 a 4 pin su un cavo da 300 mm. Sono utilizzati solo i pin 1 (+24 V DC) e 3 (GND).

Pin	Funzione	Colore del filo
1	Alimentazione in ingresso +24 V DC	Marrone
2	Non collegato	Bianco
3	GND	Blu
4	Non collegato	Nero

L'illuminatore non ha un ingresso di trigger; viene acceso con l'alimentazione a 24 V DC.

5 Accessori

Codice d'ordine	Descrizione	Adatto a
TKPM-Z-5/4	Connettore femmina M8, diritto, a 4 pin, cavo in PVC 4 × 0,25 mm², 5 m, estremità libera, IP67	Tutti i modelli VL-FLD

6 Guasti

- Non aprire il prodotto in nessuno dei casi seguenti né in qualsiasi altro caso.
- Se i LED non si accendono, controllare il collegamento e l'alimentazione.
- Se i LED continuano a non accendersi, contattare FÖGE o il proprio distributore.

7 Avvertenze

- Collegare l'alimentazione e il dispositivo di visualizzazione/uscita nel rispetto delle norme di sicurezza per le apparecchiature elettriche.
- La tensione di alimentazione non deve superare i limiti specificati.
- Evitare urti e colpi al dispositivo.
- Proteggere il cavo da eventuali danni.

Possibili conseguenze in caso di inosservanza: rischio di lesioni da scossa elettrica; danneggiamento o distruzione del dispositivo.

8 Sicurezza

Il funzionamento del sistema richiede la conoscenza delle istruzioni di montaggio. In queste istruzioni vengono utilizzate le seguenti parole di segnalazione:

Parola di segnalazione	Significato
AVVERTENZA	Indica una situazione pericolosa che, se non evitata, potrebbe causare la morte o lesioni gravi.
AVVISO	Indica una situazione che, se non evitata, può causare danni materiali.
SCOSSA ELETTRICA	Indica un rischio di scossa elettrica se le istruzioni non vengono rispettate.

9 Responsabilità per vizi materiali

Tutti i componenti del dispositivo sono stati controllati e collaudati nello stabilimento di produzione per verificarne il funzionamento. Se, nonostante l'accurato controllo di qualità, dovessero comparire difetti, occorre informare immediatamente FÖGE o il proprio rivenditore.

Salvo modifiche tecniche, errori e refusi. Questo documento è una traduzione dell'originale inglese e può contenere errori di traduzione.

La responsabilità per vizi materiali è di 12 mesi dalla consegna. In questo periodo le parti difettose, ad eccezione delle parti soggette a usura, vengono riparate o sostituite gratuitamente se il dispositivo viene restituito a FÖGE con spese di spedizione prepagate. Non sono coperti i danni causati da uso improprio, uso della forza o da riparazioni o modifiche eseguite da terzi. Le riparazioni vengono eseguite esclusivamente da FÖGE.

Non possono essere avanzate ulteriori pretese. Restano impregiudicati i diritti derivanti dal contratto di acquisto. In particolare, FÖGE non risponde di alcun danno consequenziale, speciale, indiretto o accidentale. Nell'interesse dell'ulteriore sviluppo, FÖGE si riserva il diritto di apportare modifiche costruttive senza preavviso.

10 Messa fuori servizio e smaltimento

Scollegare l'alimentazione e il cavo di uscita dal dispositivo.

Uno smaltimento non corretto può danneggiare l'ambiente. Smaltire il dispositivo, i suoi componenti e accessori, nonché i materiali di imballaggio, nel rispetto delle norme sul trattamento e sullo smaltimento dei rifiuti vigenti nel Paese e nella regione di utilizzo.

Salvo modifiche tecniche, errori e refusi. Questo documento è una traduzione dell'originale inglese e può contenere errori di traduzione.