VL-FLD Nagy felületű lapos kupola megvilágító

Fehér lapos kupola megvilágító kameranyílással, 300 × 300-tól 1000 × 1000 mm-ig, 24 V DC

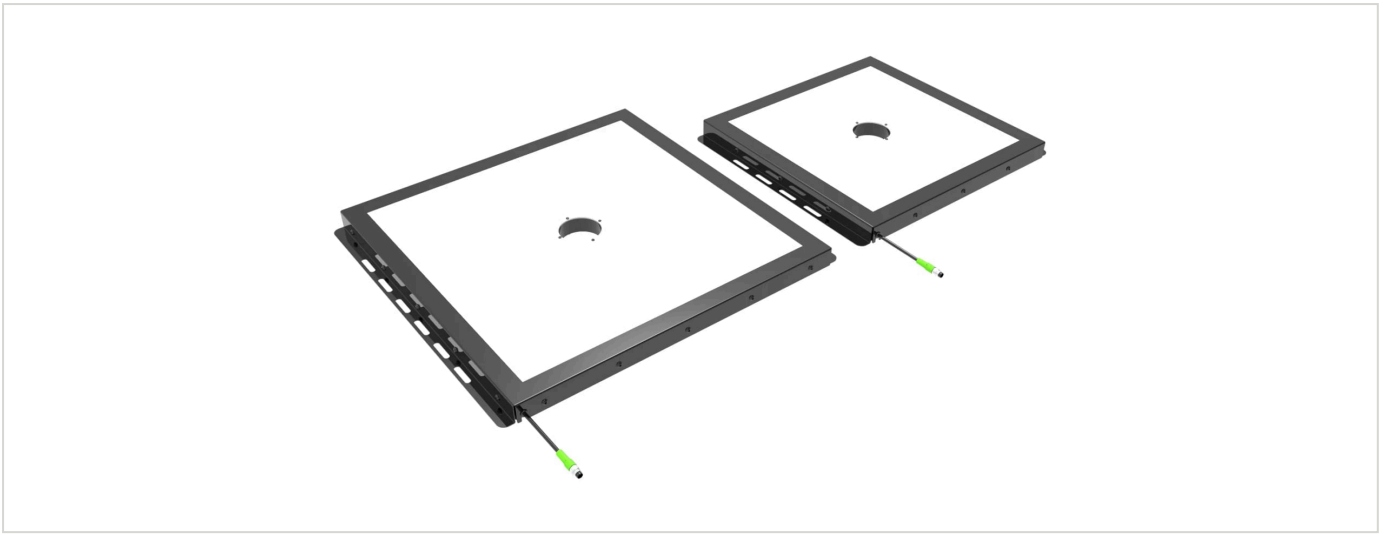

FÖGE Elektronik GmbH · Presentstr. 3 · 63939 Wörth am Main · Németország · +49 9372 9809477 · sales@fogegmbh.com

Rendeltetésszerű használat
Műszaki információk
Méretek és telepítés
Elektromos csatlakozás
Tartozékok
Hibák
Figyelmeztetések
Biztonság
Felelősség anyaghibákért
Üzemen kívül helyezés és ártalmatlanítás

1 Rendeltetésszerű használat

A VL-FLD síkfelületű megvilágító (lapos kupola) ipari gépi látásra készült: nagy felületek diffúz megvilágítására. A megvilágítót az alkatrész felett kell elhelyezni; a kamera a megvilágító közepén lévő nyíláson át néz.

A készüléket kizárólag a műszaki adatokban megadott határokon belül szabad üzemeltetni, és ennek az útmutatónak megfelelően kell telepíteni. A rendszert úgy kell megtervezni, hogy meghibásodás vagy teljes kiesés esetén se kerüljön veszélybe senki, és ne sérüljenek a gépek és egyéb berendezések. Ha az alkalmazás biztonsági jellegű, tegyen további óvintézkedéseket.

2 Műszaki információk

Fény típusa	Nagy felületű, síkfelületű kupola megvilágító kameranyílással
Méretváltozatok (A × B)	300 × 300-tól 1000 × 1000 mm-ig, 100 mm-es lépésekben
Kameranyílás	Ø 55 mm (300 és 400 mm) · Ø 78 mm (500-tól 1000 mm-ig); helyzete és kivitele kérésre
Szín	Fehér 6500 K
Infravörös és UV	IR 850 nm és UV 365 nm kérésre

A műszaki változtatások, hibák és nyomdahibák jogát fenntartjuk. Ez a dokumentum az angol eredeti fordítása, és fordítási hibákat tartalmazhat.

Megvilágítási szög	180°
Tápfeszültség	24 V DC
Teljesítményfelvétel	24 – 100 W mérettől függően (lásd a modelltáblázatot)
Trigger bemenet	Nincs — a megvilágító a tápfeszültséggel kapcsol be
Csatlakozás	4 érintkezős M8 csatlakozó 300 mm-es kábelen
Védettségi fokozat	IP50 (kérésre IP67)
Ház	Acél, feketére festett
Diffúzor	Nagy fényáteresztésű polikarbonát
Vastagság (E)	21 mm
EMC	2014/30/EU — EMC irányelv (EN IEC 55015:2019+A11:2020, IEC 61547:2020)

Modell	Szín	Méret A × B	Külső méretek C × D	Kameranyílás	Teljesítmény
VL-FLD-300-300-W-24-C30	Fehér 6500 K	300 × 300 mm	352 × 385 mm	Ø 55 mm	24 W
VL-FLD-400-400-W-24-C30	Fehér 6500 K	400 × 400 mm	452 × 485 mm	Ø 55 mm	34 W
VL-FLD-500-500-W-24-C30	Fehér 6500 K	500 × 500 mm	552 × 585 mm	Ø 78 mm	43 W
VL-FLD-600-600-W-24-C30	Fehér 6500 K	600 × 600 mm	652 × 685 mm	Ø 78 mm	50 W
VL-FLD-700-700-W-24-C30	Fehér 6500 K	700 × 700 mm	752 × 785 mm	Ø 78 mm	70 W
VL-FLD-800-800-W-24-C30	Fehér 6500 K	800 × 800 mm	852 × 885 mm	Ø 78 mm	80 W
VL-FLD-900-900-W-24-C30	Fehér 6500 K	900 × 900 mm	952 × 985 mm	Ø 78 mm	90 W
VL-FLD-1000-1000-W-24-C30	Fehér 6500 K	1000 × 1000 mm	1052 × 1085 mm	Ø 78 mm	100 W

Minden modell: 24 V DC, 4 érintkezős M8 csatlakozó 300 mm-es kábelen, IP50 (kérésre IP67), 21 mm vastag. A furatok helyzete és kivitele kérésre. IR (850 nm) és UV (365 nm) változat kérésre.

3 Méretek és telepítés

A rendszer üzemeltetéséhez ismerni kell a szerelési utasításokat. A használt jelzőszavak magyarázatát a Biztonság című szakasz tartalmazza.

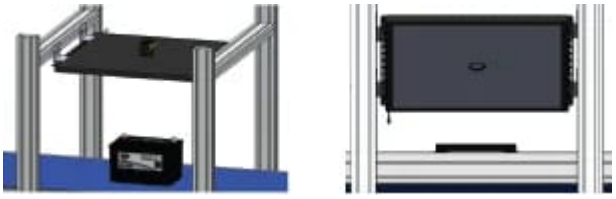

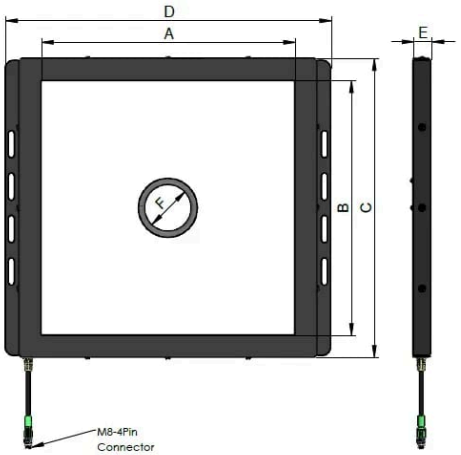

A műszaki változtatások, hibák és nyomdahibák jogát fenntartjuk. Ez a dokumentum az angol eredeti fordítása, és fordítási hibákat tartalmazhat.

4 Elektromos csatlakozás

M8 4 érintkezős csatlakozó 300 mm-es kábelen. Csak az 1. (+24 V DC) és a 3. (GND) érintkező van használatban.

Érintkező	Funkció	Érszín
1	Tápfeszültség-bemenet +24 V DC	Barna
2	Nincs csatlakoztatva	Fehér
3	GND	Kék
4	Nincs csatlakoztatva	Fekete

A megvilágítónak nincs trigger bemenete; a 24 V DC tápfeszültséggel kapcsol be.

5 Tartozékok

Rendelési kód	Leírás	Alkalmas a következőkhöz
TKPM-Z-5/4	M8 hüvelyes csatlakozó, egyenes, 4 érintkezős, PVC kábel 4 × 0,25 mm², 5 m, szabad végű, IP67	Minden VL-FLD modell

6 Hibák

- Ne nyissa fel a terméket az alábbi esetek egyikében sem, és semmilyen más esetben sem.
- Ha a LED-ek nem világítanak, ellenőrizze a csatlakozást és a tápellátást.
- Ha a LED-ek továbbra sem világítanak, forduljon a FÖGE-hez vagy a forgalmazóhoz.

7 Figyelmeztetések

- A tápellátást és a kijelző-/kimeneti eszközt az elektromos berendezésekre vonatkozó biztonsági előírásoknak megfelelően kell csatlakoztatni.
- A tápfeszültség nem haladhatja meg a megadott határértékeket.
- Kerülni kell a készülék rázkódását és ütődését.
- A kábelt védeni kell a sérülésektől.

A figyelmen kívül hagyás lehetséges következményei: áramütés okozta sérülés veszélye; a készülék károsodása vagy tönkremenetele.

8 Biztonság

A rendszer üzemeltetéséhez ismerni kell a szerelési utasítást. Ebben az útmutatóban a következő jelzőszavakat használjuk:

Jelzőszó	Jelentés
FIGYELMEZTETÉS	Olyan veszélyes helyzetet jelöl, amely elkerülés hiányában halált vagy súlyos sérülést okozhat.
FIGYELEM	Olyan helyzetet jelöl, amely elkerülés hiányában anyagi kárt okozhat.
ÁRAMÜTÉS	Áramütés veszélyét jelöli, ha az utasításokat nem tartják be.

9 Felelősség anyaghibákért

A készülék valamennyi alkatrészét a gyártóüzemben ellenőriztük, és működőképességét teszteltük. Ha gondos minőség-ellenőrzésünk ellenére hibák lépnek fel, haladéktalanul értesíteni kell a FÖGE-t vagy a forgalmazót.

A műszaki változtatások, hibák és nyomdahibák jogát fenntartjuk. Ez a dokumentum az angol eredeti fordítása, és fordítási hibákat tartalmazhat.

Az anyaghibákért való felelősség a szállítástól számított 12 hónapig áll fenn. Ezen időszak alatt a hibás alkatrészeket – a kopó alkatrészek kivételével – díjmentesen megjavítjuk vagy kicseréljük, ha a készüléket előre fizetett szállítási költséggel visszaküldik a FÖGE-hez. A szakszerűtlen kezelésből, erőszak alkalmazásából, valamint harmadik fél által végzett javításokból vagy módosításokból eredő károkra a felelősség nem terjed ki. A javításokat kizárólag a FÖGE végzi.

Ezen túlmenő igények nem érvényesíthetők. Az adásvételi szerződésből eredő igényeket ez nem érinti. A FÖGE különösen nem felel semmilyen következményi, különleges, közvetett vagy járulékos kárért. A továbbfejlesztés érdekében a FÖGE fenntartja a jogot a konstrukció előzetes értesítés nélküli módosítására.

10 Üzemen kívül helyezés és ártalmatlanítás

Le kell választani a készülékről a tápellátást és a kimeneti kábelt.

A szakszerűtlen ártalmatlanítás károsíthatja a környezetet. A készüléket, alkatrészeit és tartozékait, valamint a csomagolóanyagokat a felhasználás szerinti országban és régióban hatályos hulladékkezelési és ártalmatlanítási előírásoknak megfelelően kell ártalmatlanítani.

A műszaki változtatások, hibák és nyomdahibák jogát fenntartjuk. Ez a dokumentum az angol eredeti fordítása, és fordítási hibákat tartalmazhat.