VL-FLD Éclairage dôme plat grande surface

Éclairage dôme plat blanc avec trou caméra, 300 × 300 à 1000 × 1000 mm, 24 V DC

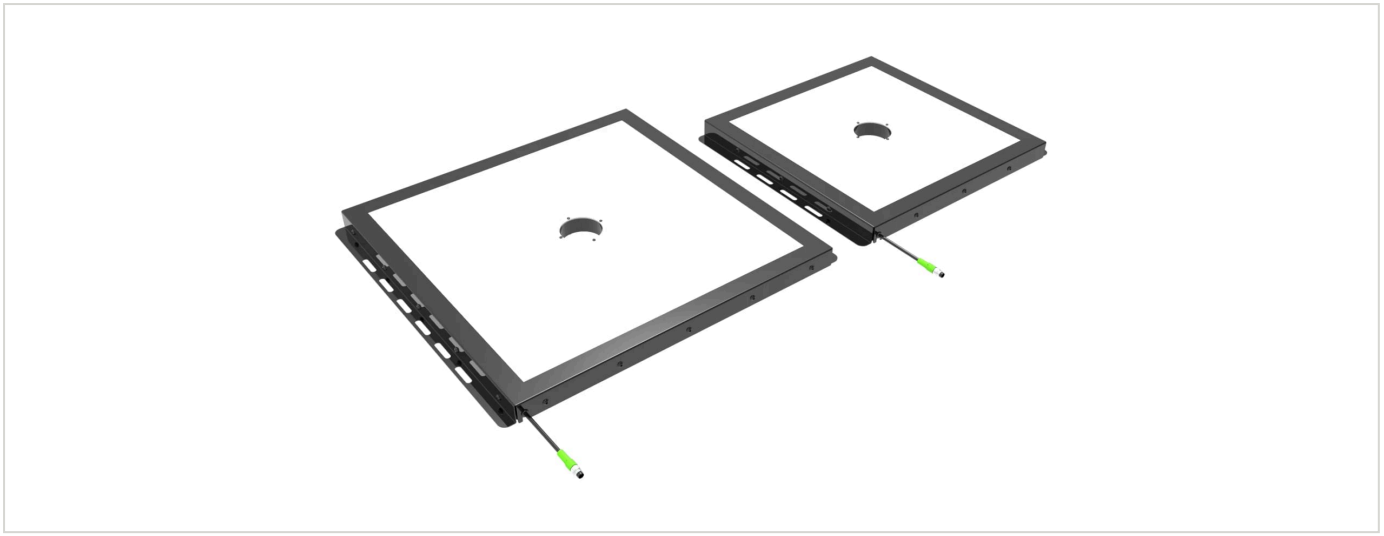

FÖGE Elektronik GmbH · Presentstr. 3 · 63939 Wörth am Main · Allemagne · +49 9372 9809477 · sales@fogegmbh.com

Usage prévu
Informations techniques
Dimensions et installation
Raccordement électrique
Accessoires
Défauts
Avertissements
Sécurité
Garantie des vices matériels
Mise hors service et élimination

1 Usage prévu

L'éclairage dôme plat VL-FLD est conçu pour la vision industrielle : éclairage diffus de grandes surfaces. L'éclairage est positionné au-dessus de la pièce ; la caméra observe à travers l'orifice situé au centre de l'éclairage.

L'appareil ne doit être utilisé que dans les limites indiquées dans les caractéristiques techniques et installé conformément à cette notice. Le système doit être conçu de manière qu'aucune personne ne soit mise en danger et que les machines et autres équipements ne soient pas endommagés en cas de dysfonctionnement ou de défaillance totale. Prendre des précautions supplémentaires lorsque l'application est liée à la sécurité.

2 Informations techniques

Type d'éclairage	Éclairage dôme plat grande surface avec orifice pour caméra
Tailles (A × B)	300 × 300 à 1000 × 1000 mm par pas de 100 mm
Orifice pour caméra	Ø 55 mm (300 et 400 mm) · Ø 78 mm (500 à 1000 mm) ; position et conception sur demande
Couleur	Blanc 6500 K
Infrarouge et UV	IR 850 nm et UV 365 nm sur demande

Sous réserve de modifications techniques, d'erreurs et de fautes d'impression. Ce document est une traduction de l'original anglais et peut contenir des erreurs de traduction.

Angle d'éclairage	180°
Tension d'alimentation	24 V DC
Puissance absorbée	24 – 100 W selon la taille (voir le tableau des modèles)
Entrée de déclenchement (trigger)	Aucun — l'éclairage est commuté avec la tension d'alimentation
Raccordement	Connecteur M8 4 broches sur un câble de 300 mm
Indice de protection	IP50 (IP67 sur demande)
Boîtier	Acier, peint en noir
Diffuseur	Polycarbonate à haute transmission lumineuse
Épaisseur (E)	21 mm
CEM	2014/30/UE — directive CEM (EN IEC 55015:2019+A11:2020, IEC 61547:2020)

Modèle	Couleur	Taille A × B	Dimensions extérieures C × D	Orifice pour caméra	Puissance
VL-FLD-300-300-W-24-C30	Blanc 6500 K	300 × 300 mm	352 × 385 mm	Ø 55 mm	24 W
VL-FLD-400-400-W-24-C30	Blanc 6500 K	400 × 400 mm	452 × 485 mm	Ø 55 mm	34 W
VL-FLD-500-500-W-24-C30	Blanc 6500 K	500 × 500 mm	552 × 585 mm	Ø 78 mm	43 W
VL-FLD-600-600-W-24-C30	Blanc 6500 K	600 × 600 mm	652 × 685 mm	Ø 78 mm	50 W
VL-FLD-700-700-W-24-C30	Blanc 6500 K	700 × 700 mm	752 × 785 mm	Ø 78 mm	70 W
VL-FLD-800-800-W-24-C30	Blanc 6500 K	800 × 800 mm	852 × 885 mm	Ø 78 mm	80 W
VL-FLD-900-900-W-24-C30	Blanc 6500 K	900 × 900 mm	952 × 985 mm	Ø 78 mm	90 W
VL-FLD-1000-1000-W-24-C30	Blanc 6500 K	1000 × 1000 mm	1052 × 1085 mm	Ø 78 mm	100 W

Tous les modèles : 24 V DC, connecteur M8 4 broches sur un câble de 300 mm, IP50 (IP67 sur demande), épaisseur 21 mm. Position des trous et conception sur demande. Versions IR (850 nm) et UV (365 nm) sur demande.

3 Dimensions et installation

L'utilisation du système exige la connaissance des instructions de montage. Les mots de signalisation employés sont expliqués dans la section Sécurité.

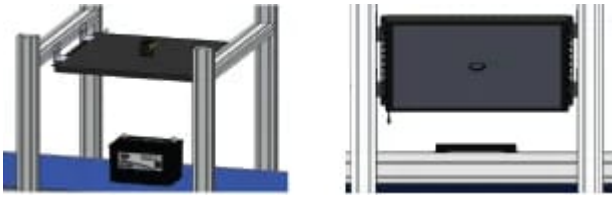

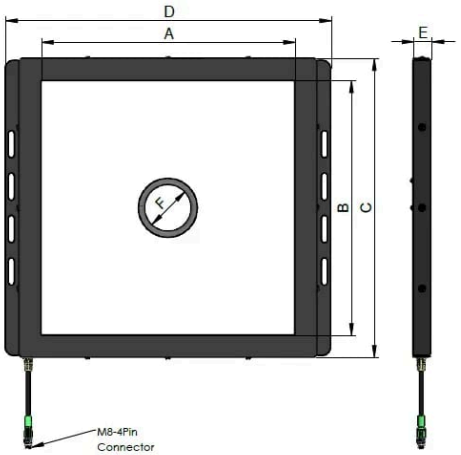

Sous réserve de modifications techniques, d'erreurs et de fautes d'impression. Ce document est une traduction de l'original anglais et peut contenir des erreurs de traduction.

4 Raccordement électrique

Connecteur M8 4 broches sur un câble de 300 mm. Seules les broches 1 (+24 V DC) et 3 (GND) sont utilisées.

Broche	Fonction	Couleur du fil
1	Alimentation +24 V DC	Marron
2	Non raccordée	Blanc
3	GND	Bleu
4	Non raccordée	Noir

L'éclairage n'a pas d'entrée de déclenchement ; il est allumé avec l'alimentation 24 V DC.

5 Accessoires

Référence de commande	Description	Convient pour
TKPM-Z-5/4	Connecteur femelle M8 droit, 4 broches, câble PVC 4 × 0,25 mm², 5 m, extrémité libre, IP67	Tous les modèles VL-FLD

6 Défauts

- Ne pas ouvrir le produit, que ce soit dans l'un des cas ci-dessous ou dans tout autre cas.
- Si les LED ne s'allument pas, contrôler le raccordement et l'alimentation.
- Si les LED ne s'allument toujours pas, contacter FÖGE ou votre distributeur.

7 Avertissements

- Raccorder l'alimentation et le dispositif d'affichage/de sortie conformément aux prescriptions de sécurité applicables au matériel électrique.
- La tension d'alimentation ne doit pas dépasser les limites indiquées.
- Éviter les chocs et les coups sur l'appareil.
- Protéger le câble contre les détériorations.

Conséquences possibles en cas de non-respect : risque de blessure par choc électrique ; endommagement ou destruction de l'appareil.

8 Sécurité

L'utilisation du système exige de connaître les instructions de montage. Les mots d'avertissement suivants sont utilisés dans ces instructions :

Mot d'avertissement	Signification
AVERTISSEMENT	Indique une situation dangereuse qui, si elle n'est pas évitée, peut entraîner la mort ou des blessures graves.
AVIS	Indique une situation qui, si elle n'est pas évitée, peut entraîner des dommages matériels.
CHOC ÉLECTRIQUE	Indique un risque de choc électrique si les instructions ne sont pas respectées.

9 Garantie des vices matériels

Tous les composants de l'appareil ont été contrôlés et testés quant à leur fonctionnement sur le site de production. Si des défauts apparaissent malgré notre contrôle qualité rigoureux, FÖGE ou votre revendeur doit en être informé immédiatement.

Sous réserve de modifications techniques, d'erreurs et de fautes d'impression. Ce document est une traduction de l'original anglais et peut contenir des erreurs de traduction.

La garantie des vices matériels est de 12 mois à compter de la livraison. Pendant cette période, les pièces défectueuses, à l'exception des pièces d'usure, sont réparées ou remplacées gratuitement si l'appareil est retourné à FÖGE en port payé. Les dommages causés par une manipulation inappropriée, par l'usage de la force, ou par des réparations ou modifications effectuées par des tiers ne sont pas couverts. Les réparations sont effectuées exclusivement par FÖGE.

Aucune autre réclamation ne peut être formulée. Les droits découlant du contrat d'achat restent inchangés. En particulier, FÖGE n'est responsable d'aucun dommage consécutif, spécial, indirect ou accessoire. Dans l'intérêt du développement continu, FÖGE se réserve le droit d'apporter des modifications de conception sans préavis.

10 Mise hors service et élimination

Débrancher l'alimentation et le câble de sortie de l'appareil.

Une élimination incorrecte peut nuire à l'environnement. Éliminer l'appareil, ses composants et accessoires, ainsi que les matériaux d'emballage, conformément aux réglementations en matière de traitement et d'élimination des déchets applicables dans le pays et la région d'utilisation.

Sous réserve de modifications techniques, d'erreurs et de fautes d'impression. Ce document est une traduction de l'original anglais et peut contenir des erreurs de traduction.