VL-FLD Iluminador plano (domo plano) de gran superficie

Iluminador plano (domo plano) blanco con orificio para la cámara, de 300 × 300 a 1000 × 1000 mm, 24 V DC

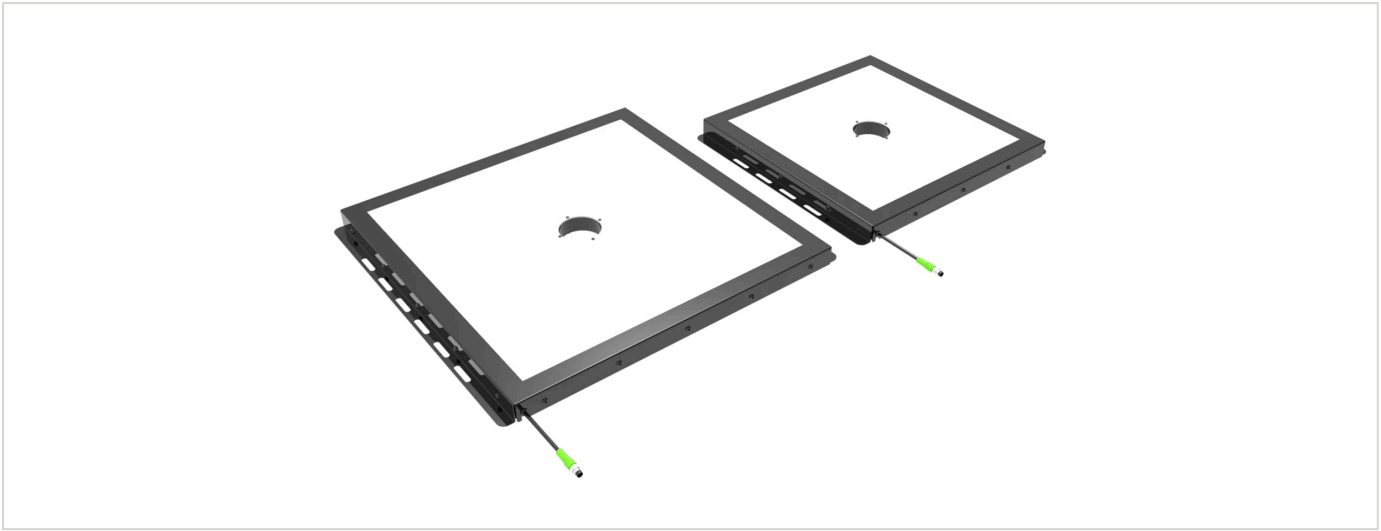

FÖGE Elektronik GmbH · Presentstr. 3 · 63939 Wörth am Main · Alemania · +49 9372 9809477 · sales@fogegmbh.com

Uso previsto
Información técnica
Dimensiones e instalación
Conexión eléctrica
Accesorios
Averías
Advertencias
Seguridad
Responsabilidad por defectos materiales
Puesta fuera de servicio y eliminación

1 Uso previsto

El iluminador plano (domo plano) VL-FLD está diseñado para la visión artificial industrial: iluminación difusa de grandes superficies. El iluminador se coloca encima de la pieza; la cámara mira a través del orificio situado en el centro del iluminador.

El dispositivo solo debe utilizarse dentro de los límites indicados en los datos técnicos e instalarse conforme a este manual. El sistema debe diseñarse de forma que, en caso de fallo de funcionamiento o fallo total, no se ponga en peligro a ninguna persona ni se dañen máquinas u otros equipos. Tome precauciones adicionales cuando la aplicación sea relevante para la seguridad.

2 Información técnica

Tipo de iluminación	Iluminador plano (domo plano) de gran superficie con orificio para la cámara
Tamaños (A × B)	300 × 300 a 1000 × 1000 mm en pasos de 100 mm
Orificio para la cámara	Ø 55 mm (300 y 400 mm) · Ø 78 mm (500 a 1000 mm); posición y diseño bajo pedido
Color	Blanco 6500 K

Sujeto a cambios técnicos, errores y erratas. Este documento es una traducción del original en inglés y puede contener errores de traducción.

Infrarrojo y UV	IR 850 nm y UV 365 nm bajo pedido
Ángulo de emisión	180°
Tensión de alimentación	24 V DC
Consumo de potencia	24 – 100 W según tamaño (véase la tabla de modelos)
Entrada de disparo	Ninguna — el iluminador se conmuta con la tensión de alimentación
Conexión	Conector M8 de 4 pines en un cable de 300 mm
Grado de protección	IP50 (IP67 bajo pedido)
Carcasa	Acero, pintado en negro
Difusor	Policarbonato de alta transmisión luminosa
Espesor (E)	21 mm
CEM	2014/30/UE — Directiva CEM (EN IEC 55015:2019+A11:2020, IEC 61547:2020)

Modelo	Color	Tamaño A × B	Dimensiones exteriores C × D	Orificio para la cámara	Potencia
VL-FLD-300-300-W-24-C30	Blanco 6500 K	300 × 300 mm	352 × 385 mm	Ø 55 mm	24 W
VL-FLD-400-400-W-24-C30	Blanco 6500 K	400 × 400 mm	452 × 485 mm	Ø 55 mm	34 W
VL-FLD-500-500-W-24-C30	Blanco 6500 K	500 × 500 mm	552 × 585 mm	Ø 78 mm	43 W
VL-FLD-600-600-W-24-C30	Blanco 6500 K	600 × 600 mm	652 × 685 mm	Ø 78 mm	50 W
VL-FLD-700-700-W-24-C30	Blanco 6500 K	700 × 700 mm	752 × 785 mm	Ø 78 mm	70 W
VL-FLD-800-800-W-24-C30	Blanco 6500 K	800 × 800 mm	852 × 885 mm	Ø 78 mm	80 W
VL-FLD-900-900-W-24-C30	Blanco 6500 K	900 × 900 mm	952 × 985 mm	Ø 78 mm	90 W
VL-FLD-1000-1000-W-24-C30	Blanco 6500 K	1000 × 1000 mm	1052 × 1085 mm	Ø 78 mm	100 W

Todos los modelos: 24 V DC, conector M8 de 4 pines en un cable de 300 mm, IP50 (IP67 bajo pedido), 21 mm de espesor. Posición y diseño del orificio bajo pedido. Versiones IR (850 nm) y UV (365 nm) bajo pedido.

3 Dimensiones e instalación

El funcionamiento del sistema requiere conocer las instrucciones de montaje. Las palabras de señalización utilizadas se explican en el apartado Seguridad.

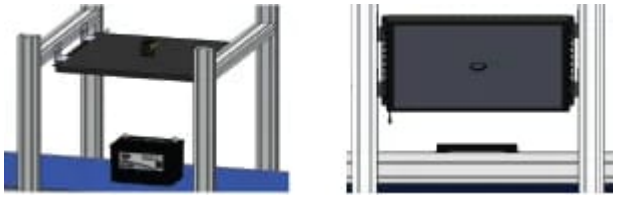

Sujeto a cambios técnicos, errores y erratas. Este documento es una traducción del original en inglés y puede contener errores de traducción.

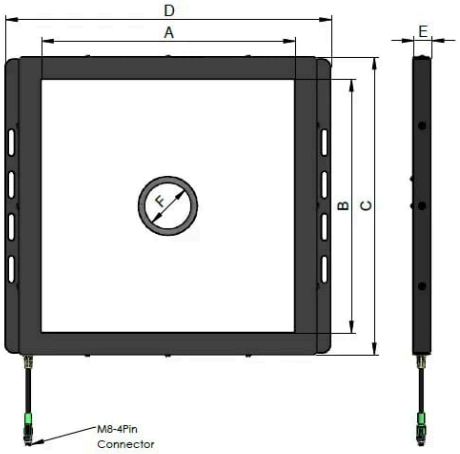

4 Conexión eléctrica

Conector M8 de 4 polos en un cable de 300 mm. Solo se utilizan los pines 1 (+24 V DC) y 3 (GND).

Pin	Función	Color del hilo
1	Alimentación +24 V DC	Marrón
2	Sin conectar	Blanco
3	GND	Azul
4	Sin conectar	Negro

El iluminador no tiene entrada de disparo; se enciende con la alimentación de 24 V DC.

5 Accesorios

Código de pedido	Descripción	Adecuado para
TKPM-Z-5/4	Conector hembra M8, recto, 4 polos, cable de PVC 4 × 0,25 mm², 5 m, extremo libre, IP67	Todos los modelos VL-FLD

6 Averías

- No abra el producto en ninguno de los casos siguientes ni en ningún otro caso.
- Si los LED no se encienden, compruebe la conexión y la alimentación.
- Si los LED siguen sin encenderse, póngase en contacto con FÖGE o con su distribuidor.

7 Advertencias

- Conecte la alimentación eléctrica y el dispositivo de visualización/salida conforme a las normas de seguridad para equipos eléctricos.
- La tensión de alimentación no debe superar los límites indicados.
- Evite golpes e impactos en el dispositivo.
- Proteja el cable contra daños.

Posibles consecuencias del incumplimiento: riesgo de lesiones por descarga eléctrica; daños o destrucción del dispositivo.

Sujeto a cambios técnicos, errores y erratas. Este documento es una traducción del original en inglés y puede contener errores de traducción.

8 Seguridad

El funcionamiento del sistema requiere conocer las instrucciones de montaje. En estas instrucciones se utilizan las siguientes palabras de señalización:

Palabra de señalización	Significado
ADVERTENCIA	Indica una situación peligrosa que, si no se evita, podría provocar la muerte o lesiones graves.
AVISO	Indica una situación que puede provocar daños materiales si no se evita.
DESCARGA ELÉCTRICA	Indica un riesgo de descarga eléctrica si no se siguen las instrucciones.

9 Responsabilidad por defectos materiales

Todos los componentes del dispositivo se han revisado y se ha comprobado su funcionamiento en la planta de producción. Si, a pesar de nuestro minucioso control de calidad, se producen defectos, debe informarse inmediatamente a FÖGE o a su distribuidor.

La responsabilidad por defectos materiales es de 12 meses a partir de la entrega. Durante este periodo, las piezas defectuosas, excepto las piezas de desgaste, se reparan o sustituyen de forma gratuita si el dispositivo se devuelve a FÖGE con los gastos de envío pagados. No quedan cubiertos los daños causados por un manejo inadecuado, el uso de la fuerza o reparaciones o modificaciones realizadas por terceros. Las reparaciones las realiza exclusivamente FÖGE.

No pueden presentarse otras reclamaciones. Las reclamaciones derivadas del contrato de compraventa no se ven afectadas. En particular, FÖGE no será responsable de ningún daño consecuente, especial, indirecto o incidental. En aras del desarrollo continuo, FÖGE se reserva el derecho de realizar cambios de diseño sin previo aviso.

10 Puesta fuera de servicio y eliminación

Desconecte la alimentación eléctrica y el cable de salida del dispositivo.

Una eliminación incorrecta puede dañar el medio ambiente. Elimine el dispositivo, sus componentes y accesorios, así como los materiales de embalaje, conforme a la normativa de tratamiento y eliminación de residuos aplicable en el país y la región de uso.

Sujeto a cambios técnicos, errores y erratas. Este documento es una traducción del original en inglés y puede contener errores de traducción.