VL-FLD Επίπεδο θολωτό φωτιστικό μεγάλης επιφάνειας

Λευκό επίπεδο θολωτό φωτιστικό με οπή κάμερας, 300 × 300 έως 1000 × 1000 mm, 24 V DC

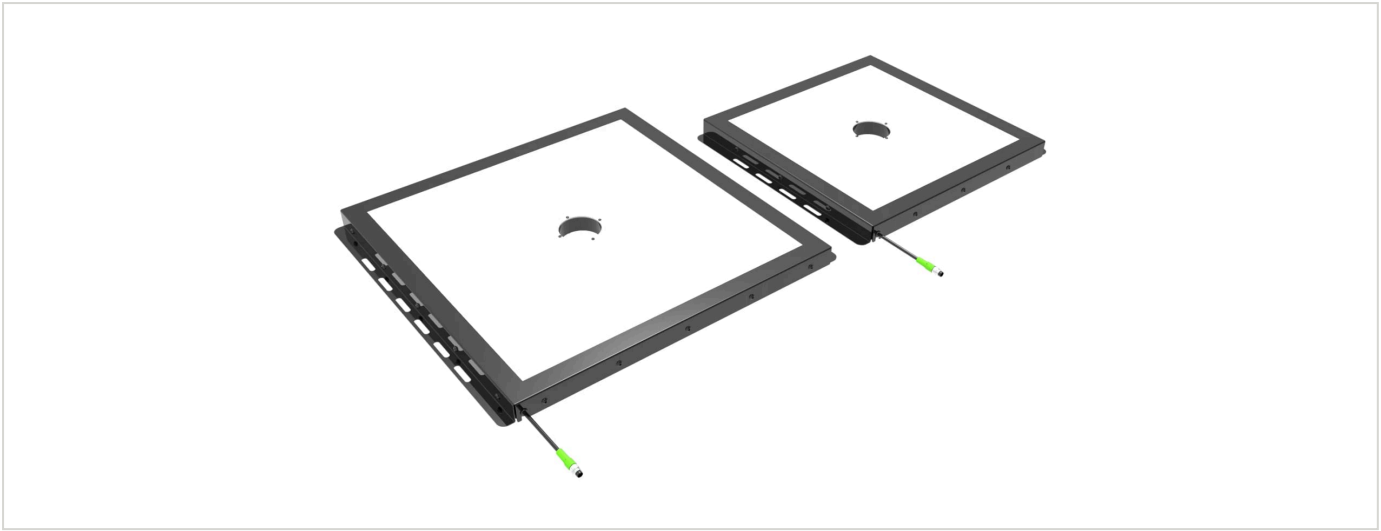

FÖGE Elektronik GmbH · Presentstr. 3 · 63939 Wörth am Main · Γερμανία · +49 9372 9809477 · sales@fogegmbh.com

Προβλεπόμενη χρήση
Τεχνικές πληροφορίες
Διαστάσεις και εγκατάσταση
Ηλεκτρική σύνδεση
Εξαρτήματα
Βλάβες
Προειδοποιήσεις
Ασφάλεια
Ευθύνη για ελαττώματα υλικού
Απενεργοποίηση και απόρριψη

1 Προβλεπόμενη χρήση

Το επίπεδο θολωτό φωτιστικό VL-FLD είναι σχεδιασμένο για βιομηχανική μηχανική όραση: διάχυτο φωτισμό μεγάλων επιφανειών. Το φωτιστικό τοποθετείται πάνω από το τεμάχιο· η κάμερα βλέπει μέσα από την οπή στο κέντρο του φωτιστικού.

Η συσκευή πρέπει να λειτουργεί μόνο εντός των ορίων που καθορίζονται στα τεχνικά δεδομένα και να εγκαθίσταται σύμφωνα με το παρόν εγχειρίδιο. Το σύστημα πρέπει να σχεδιάζεται έτσι ώστε, σε περίπτωση δυσλειτουργίας ή ολικής αστοχίας, να μην τίθεται σε κίνδυνο κανένα άτομο και να μην προκαλείται ζημιά σε μηχανήματα και άλλο εξοπλισμό. Λάβετε πρόσθετα προληπτικά μέτρα όταν η εφαρμογή σχετίζεται με την ασφάλεια.

2 Τεχνικές πληροφορίες

Τύπος φωτός	Επίπεδο θολωτό φωτιστικό μεγάλης επιφάνειας με οπή κάμερας
Μεγέθη (A × B)	από 300 × 300 έως 1000 × 1000 mm με βήμα 100 mm
Οπή κάμερας	Ø 55 mm (300 και 400 mm) · Ø 78 mm (500 έως 1000 mm)· θέση και σχεδίαση κατόπιν αιτήματος
Χρώμα	Λευκό 6500 K

Με επιφύλαξη τεχνικών αλλαγών, σφαλμάτων και τυπογραφικών λαθών. Το έγγραφο αυτό είναι μετάφραση του αγγλικού πρωτοτύπου και μπορεί να περιέχει σφάλματα μετάφρασης.

Υπέρυθρο και UV	IR 850 nm και UV 365 nm κατόπιν αιτήματος
Γωνία φωτισμού	180°
Τάση τροφοδοσίας	24 V DC
Κατανάλωση ισχύος	24 – 100 W ανάλογα με το μέγεθος (βλ. πίνακα μοντέλων)
Είσοδος σκανδαλισμού (trigger)	Κανένα — το φωτιστικό ενεργοποιείται με την τάση τροφοδοσίας
Σύνδεση	Βύσμα M8 4 ακροδεκτών σε καλώδιο 300 mm
Βαθμός προστασίας	IP50 (IP67 κατόπιν αιτήματος)
Περίβλημα	Χάλυβας, βαμμένος μαύρος
Διαχύτης	Πολυκαρβονικό με υψηλή διαπερατότητα φωτός
Πάχος (E)	21 mm
EMC	2014/30/EE — Οδηγία EMC (EN IEC 55015:2019+A11:2020, IEC 61547:2020)

Μοντέλο	Χρώμα	Μέγεθος A × B	Εξωτερικές διαστάσεις C × D	Οπή κάμερας	Ισχύς
VL-FLD-300-300-W-24-C30	Λευκό 6500 K	300 × 300 mm	352 × 385 mm	Ø 55 mm	24 W
VL-FLD-400-400-W-24-C30	Λευκό 6500 K	400 × 400 mm	452 × 485 mm	Ø 55 mm	34 W
VL-FLD-500-500-W-24-C30	Λευκό 6500 K	500 × 500 mm	552 × 585 mm	Ø 78 mm	43 W
VL-FLD-600-600-W-24-C30	Λευκό 6500 K	600 × 600 mm	652 × 685 mm	Ø 78 mm	50 W
VL-FLD-700-700-W-24-C30	Λευκό 6500 K	700 × 700 mm	752 × 785 mm	Ø 78 mm	70 W
VL-FLD-800-800-W-24-C30	Λευκό 6500 K	800 × 800 mm	852 × 885 mm	Ø 78 mm	80 W
VL-FLD-900-900-W-24-C30	Λευκό 6500 K	900 × 900 mm	952 × 985 mm	Ø 78 mm	90 W
VL-FLD-1000-1000-W-24-C30	Λευκό 6500 K	1000 × 1000 mm	1052 × 1085 mm	Ø 78 mm	100 W

Όλα τα μοντέλα: 24 V DC, βύσμα M8 4 ακροδεκτών σε καλώδιο 300 mm, IP50 (IP67 κατόπιν αιτήματος), πάχος 21 mm. Θέση και σχεδίαση της οπής κατόπιν αιτήματος. Διατίθενται εκδόσεις IR (850 nm) και UV (365 nm) κατόπιν αιτήματος.

3 Διαστάσεις και εγκατάσταση

Η λειτουργία του συστήματος προϋποθέτει γνώση των οδηγιών συναρμολόγησης. Οι προειδοποιητικές λέξεις που χρησιμοποιούνται επεξηγούνται στην ενότητα Ασφάλεια.

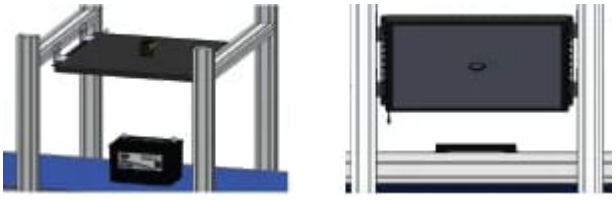

Με επιφύλαξη τεχνικών αλλαγών, σφαλμάτων και τυπογραφικών λαθών. Το έγγραφο αυτό είναι μετάφραση του αγγλικού πρωτοτύπου και μπορεί να περιέχει σφάλματα μετάφρασης.

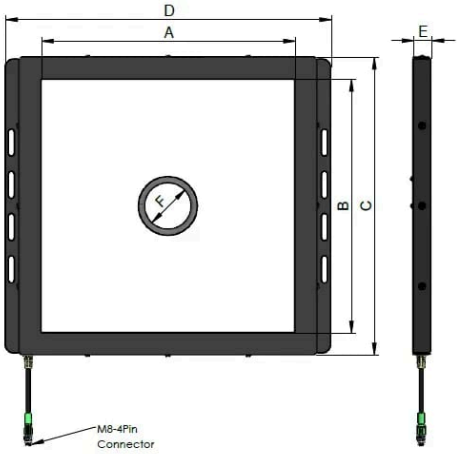

4 Ηλεκτρική σύνδεση

Βύσμα M8 4 ακροδεκτών σε καλώδιο 300 mm. Χρησιμοποιούνται μόνο οι ακροδέκτες 1 (+24 V DC) και 3 (GND).

Ακροδέκτης	Λειτουργία	Χρώμα αγωγού
1	Είσοδος τροφοδοσίας +24 V DC	Καφέ
2	Δεν συνδέεται	Λευκό
3	GND	Μπλε
4	Δεν συνδέεται	Μαύρο

Το φωτιστικό δεν διαθέτει είσοδο σκανδαλισμού· ενεργοποιείται με την τροφοδοσία 24 V DC.

5 Εξαρτήματα

Κωδικός παραγγελίας	Περιγραφή	Κατάλληλο για
TKPM-Z-5/4	Θηλυκό βύσμα M8, ευθύ, 4 ακροδεκτών, καλώδιο PVC 4 × 0,25 mm², 5 m, ελεύθερο άκρο, IP67	Όλα τα μοντέλα VL-FLD

6 Βλάβες

- Μην ανοίγετε το προϊόν σε καμία από τις παρακάτω περιπτώσεις ή σε οποιαδήποτε άλλη περίπτωση.
- Εάν τα LED δεν ανάβουν, ελέγξτε τη σύνδεση και την τροφοδοσία.
- Εάν τα LED εξακολουθούν να μην ανάβουν, επικοινωνήστε με τη FÖGE ή τον διανομέα σας.

7 Προειδοποιήσεις

- Συνδέστε την τροφοδοσία και τη συσκευή ένδειξης/εξόδου σύμφωνα με τους κανονισμούς ασφαλείας για τον ηλεκτρολογικό εξοπλισμό.
- Η τάση τροφοδοσίας δεν πρέπει να υπερβαίνει τα καθορισμένα όρια.
- Αποφεύγετε τα χτυπήματα και τους κραδασμούς στη συσκευή.
- Προστατεύετε το καλώδιο από ζημιές.

Πιθανές συνέπειες της μη τήρησης: κίνδυνος τραυματισμού από ηλεκτροπληξία· ζημιά ή καταστροφή της συσκευής.

Με επιφύλαξη τεχνικών αλλαγών, σφαλμάτων και τυπογραφικών λαθών. Το έγγραφο αυτό είναι μετάφραση του αγγλικού πρωτοτύπου και μπορεί να περιέχει σφάλματα μετάφρασης.

8 Ασφάλεια

Η λειτουργία του συστήματος απαιτεί γνώση των οδηγιών συναρμολόγησης. Στις παρούσες οδηγίες χρησιμοποιούνται οι ακόλουθες λέξεις επισήμανσης:

Λέξη επισήμανσης	Σημασία
ΠΡΟΕΙΔΟΠΟΙΗΣΗ	Υποδεικνύει επικίνδυνη κατάσταση η οποία, εάν δεν αποφευχθεί, μπορεί να οδηγήσει σε θάνατο ή σοβαρό τραυματισμό.
ΕΙΔΟΠΟΙΗΣΗ	Υποδεικνύει κατάσταση η οποία, εάν δεν αποφευχθεί, μπορεί να οδηγήσει σε υλικές ζημιές.
ΗΛΕΚΤΡΟΠΛΗΞΙΑ	Υποδεικνύει κίνδυνο ηλεκτροπληξίας εάν δεν τηρηθούν οι οδηγίες.

9 Ευθύνη για ελαττώματα υλικού

Όλα τα εξαρτήματα της συσκευής έχουν ελεγχθεί και δοκιμαστεί ως προς τη λειτουργία τους στην παραγωγική μονάδα. Εάν παρουσιαστούν ελαττώματα παρά τον προσεκτικό ποιοτικό μας έλεγχο, η FÖGE ή ο προμηθευτής σας πρέπει να ενημερωθούν αμέσως.

Η ευθύνη για ελαττώματα υλικού ισχύει για 12 μήνες από την παράδοση. Εντός αυτής της περιόδου, τα ελαττωματικά εξαρτήματα, με εξαίρεση τα αναλώσιμα, επισκευάζονται ή αντικαθίστανται δωρεάν εφόσον η συσκευή επιστραφεί στη FÖGE με προπληρωμένα μεταφορικά. Δεν καλύπτονται ζημιές που προκλήθηκαν από ακατάλληλο χειρισμό, χρήση βίας ή επισκευές ή τροποποιήσεις από τρίτους. Οι επισκευές πραγματοποιούνται αποκλειστικά από τη FÖGE.

Δεν μπορούν να προβληθούν περαιτέρω αξιώσεις. Οι αξιώσεις που απορρέουν από τη σύμβαση αγοράς παραμένουν ανεπηρέαστες. Ειδικότερα, η FÖGE δεν ευθύνεται για επακόλουθες, ειδικές, έμμεσες ή παρεπόμενες ζημιές. Για λόγους συνεχούς ανάπτυξης, η FÖGE διατηρεί το δικαίωμα να επιφέρει σχεδιαστικές αλλαγές χωρίς προειδοποίηση.

10 Απενεργοποίηση και απόρριψη

Αποσυνδέστε την τροφοδοσία και το καλώδιο εξόδου από τη συσκευή.

Η ακατάλληλη απόρριψη μπορεί να βλάψει το περιβάλλον. Απορρίπτετε τη συσκευή, τα εξαρτήματα και τα παρελκόμενά της, καθώς και τα υλικά συσκευασίας, σύμφωνα με τους κανονισμούς επεξεργασίας και απόρριψης αποβλήτων που ισχύουν στη χώρα και την περιοχή χρήσης.

Με επιφύλαξη τεχνικών αλλαγών, σφαλμάτων και τυπογραφικών λαθών. Το έγγραφο αυτό είναι μετάφραση του αγγλικού πρωτοτύπου και μπορεί να περιέχει σφάλματα μετάφρασης.