VL-FLD Плосък куполен осветител с голяма площ

Бял плосък куполен осветител с отвор за камерата, от 300 × 300 до 1000 × 1000 mm, 24 V DC

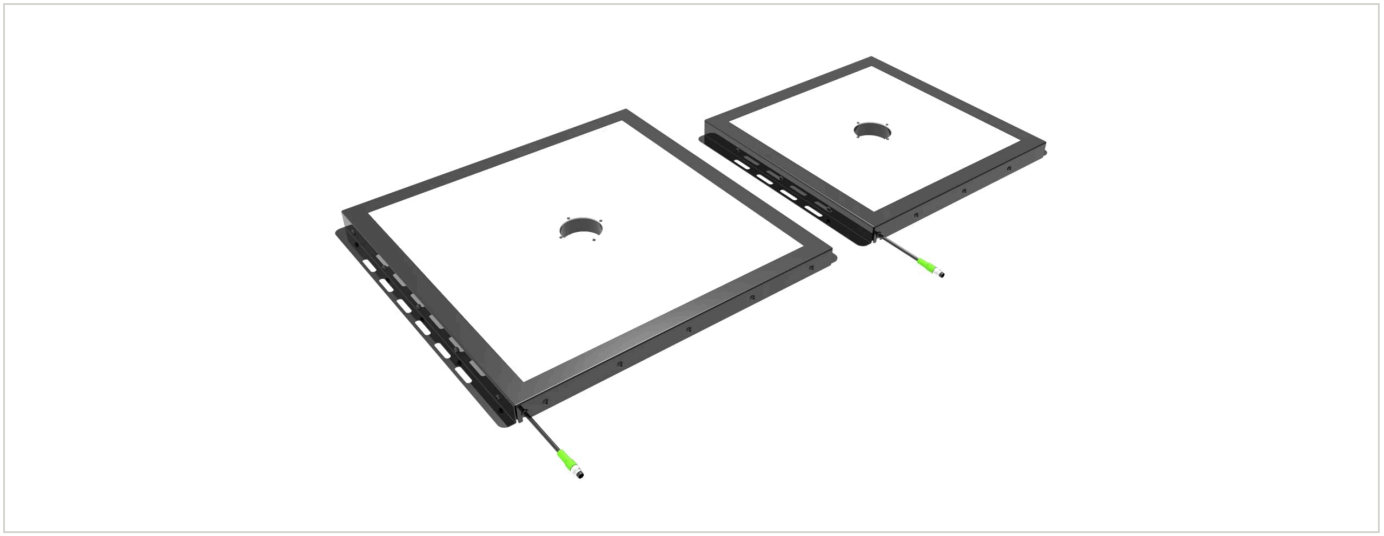

FÖGE Elektronik GmbH · Presentstr. 3 · 63939 Wörth am Main · Германия · +49 9372 9809477 · sales@fogegmbh.com

Предназначение
Техническа информация
Размери и монтаж
Електрическо свързване
Аксесоари
Неизправности
Предупреждения
Безопасност
Отговорност за материални дефекти
Извеждане от експлоатация и изхвърляне

1 Предназначение

Плоският куполен осветител VL-FLD е предназначен за промишлено машинно зрение: дифузно осветяване на големи площи. Осветителят се разполага над детайла; камерата гледа през отвора в центъра на осветителя.

Устройството трябва да се експлоатира само в границите, посочени в техническите данни, и да се монтира съгласно това ръководство. Системата трябва да бъде проектирана така, че при неизправност или пълен отказ да не бъде застрашено нито едно лице и да не бъдат повредени машини и друго оборудване. Вземете допълнителни предпазни мерки, когато приложението е свързано с безопасността.

2 Техническа информация

Вид светлина	Плосък куполен осветител с голяма площ и отвор за камера
Размери (A × B)	от 300 × 300 до 1000 × 1000 mm през 100 mm
Отвор за камера	Ø 55 mm (300 и 400 mm) · Ø 78 mm (от 500 до 1000 mm); позиция и изпълнение при запитване
Цвят	Бял 6500 K
Инфрачервено и UV	IR 850 nm и UV 365 nm при запитване

Запазва се правото на технически промени, грешки и печатни грешки. Този документ е превод на английския оригинал и може да съдържа грешки в превода.

Ъгъл на осветяване	180°
Захранващо напрежение	24 V DC
Консумирана мощност	24 – 100 W в зависимост от размера (вж. таблицата с модели)
Тригерен вход	Няма — осветителят се превключва със захранващото напрежение
Свързване	4-пинов конектор M8 на кабел 300 mm
Степен на защита	IP50 (IP67 при запитване)
Корпус	Стомана, черно боядисана
Дифузер	Поликарбонат с висока светлопропускливост
Дебелина (E)	21 mm
EMC	2014/30/EC — Директива за електромагнитна съвместимост (EN IEC 55015:2019+A11:2020, IEC 61547:2020)

Модел	Цвят	Размер A × B	Външни размери C × D	Отвор за камера	Мощност
VL-FLD-300-300-W-24-C30	Бял 6500 K	300 × 300 mm	352 × 385 mm	Ø 55 mm	24 W
VL-FLD-400-400-W-24-C30	Бял 6500 K	400 × 400 mm	452 × 485 mm	Ø 55 mm	34 W
VL-FLD-500-500-W-24-C30	Бял 6500 K	500 × 500 mm	552 × 585 mm	Ø 78 mm	43 W
VL-FLD-600-600-W-24-C30	Бял 6500 K	600 × 600 mm	652 × 685 mm	Ø 78 mm	50 W
VL-FLD-700-700-W-24-C30	Бял 6500 K	700 × 700 mm	752 × 785 mm	Ø 78 mm	70 W
VL-FLD-800-800-W-24-C30	Бял 6500 K	800 × 800 mm	852 × 885 mm	Ø 78 mm	80 W
VL-FLD-900-900-W-24-C30	Бял 6500 K	900 × 900 mm	952 × 985 mm	Ø 78 mm	90 W
VL-FLD-1000-1000-W-24-C30	Бял 6500 K	1000 × 1000 mm	1052 × 1085 mm	Ø 78 mm	100 W

Всички модели: 24 V DC, 4-пинов конектор M8 на кабел 300 mm, IP50 (IP67 при запитване), дебелина 21 mm. Позиция на отвора и изпълнение при запитване. Версии за IR (850 nm) и UV (365 nm) при запитване.

3 Размери и монтаж

За работа със системата е необходимо познаване на инструкциите за монтаж. Използваните сигнални думи са обяснени в раздел Безопасност.





Запазва се правото на технически промени, грешки и печатни грешки. Този документ е превод на английския оригинал и може да съдържа грешки в превода.

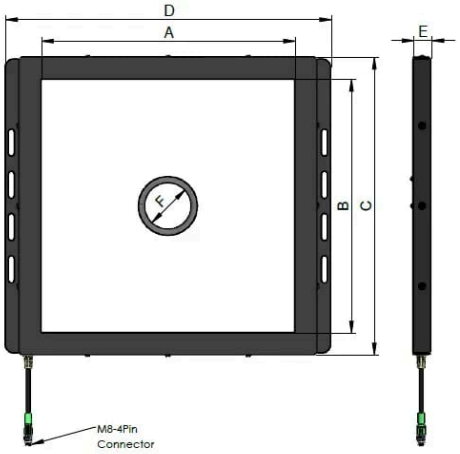

4 Електрическо свързване

4-пинов конектор M8 на кабел 300 mm. Използват се само пин 1 (+24 V DC) и пин 3 (GND).

Пин	Функция	Цвят на проводника
1	Захранване +24 V DC	Кафяв
2	Не е свързан	Бял
3	GND	Син
4	Не е свързан	Черен

Осветителят няма тригерен вход; включва се със захранване 24 V DC.

5 Аксесоари

Код за поръчка	Описание	Подходящ за
TKPM-Z-5/4	Конектор M8 женски, прав, 4-пинов, PVC кабел 4 × 0,25 mm², 5 m, свободен край, IP67	Всички модели VL-FLD

6 Неизправности

- Не отваряйте продукта в нито един от посочените по-долу случаи, нито във всеки друг случай.
- Ако LED индикаторите не светят, проверете връзката и захранването.
- Ако LED индикаторите продължават да не светят, свържете се с FÖGE или с Вашия дистрибутор.

7 Предупреждения

- Свържете захранването и устройството за индикация/изход в съответствие с правилата за безопасност при електрически съоръжения.
- Захранващото напрежение не трябва да надвишава посочените граници.
- Избягвайте удари и сътресения на устройството.
- Предпазвайте кабела от повреда.

Възможни последици при неспазване: опасност от нараняване от електрически удар; повреда или унищожаване на устройството.

Запазва се правото на технически промени, грешки и печатни грешки. Този документ е превод на английския оригинал и може да съдържа грешки в превода.

8 Безопасност

За работа със системата е необходимо познаване на инструкциите за монтаж. В тези инструкции се използват следните сигнални думи:

Сигнална дума	Значение
ПРЕДУПРЕЖДЕНИЕ	Означава опасна ситуация, която, ако не бъде избегната, може да доведе до смърт или тежко нараняване.
ВНИМАНИЕ	Означава ситуация, която, ако не бъде избегната, може да доведе до материални щети.
ЕЛЕКТРИЧЕСКИ УДАР	Означава опасност от електрически удар, ако инструкциите не се спазват.

9 Отговорност за материални дефекти

Всички компоненти на устройството са проверени и изпитани за функционалност в производствената база. Ако въпреки внимателния ни контрол на качеството възникнат дефекти, трябва незабавно да уведомите FÖGE или Вашия търговец.

Отговорността за материални дефекти е 12 месеца от доставката. В този срок дефектните части, с изключение на износващите се части, се ремонтират или заменят безплатно, ако устройството бъде върнато на FÖGE с предплатени транспортни разходи. Щети, причинени от неправилно боравене, прилагане на сила или от ремонти и модификации от трети лица, не се покриват. Ремонтите се извършват изключително от FÖGE.

Други претенции не могат да бъдат предявявани. Претенциите, произтичащи от договора за покупко-продажба, остават незасегнати. По-специално FÖGE не носи отговорност за косвени, специални, непреки или случайни щети. В интерес на по-нататъшното развитие FÖGE си запазва правото да прави конструктивни промени без предизвестие.

10 Извеждане от експлоатация и изхвърляне

Изключете захранването и изходния кабел от устройството.

Неправилното изхвърляне може да навреди на околната среда. Изхвърляйте устройството, неговите компоненти и аксесоари, както и опаковъчните материали в съответствие с разпоредбите за третиране и изхвърляне на отпадъци, приложими в държавата и региона на използване.

Запазва се правото на технически промени, грешки и печатни грешки. Този документ е превод на английския оригинал и може да съдържа грешки в превода.