VL-COX Oświetlacz współosiowy

Rozproszone światło LED w osi kamery do płaskich, odbijających powierzchni i małych elementów, 4 rozmiary, 24 V DC z wyzwalaniem PNP / NPN



FÖGE Elektronik GmbH · Presentstr. 3 · 63939 Wörth am Main · Niemcy · +49 9372 9809477 · sales@fogegmbh.com

Przeznaczenie
Informacje techniczne
Wymiary i montaż
Przyłącze elektryczne
Akcesoria
Usterki
Ostrzeżenia
Bezpieczeństwo
Odpowiedzialność za wady materiałowe
Wycofanie z eksploatacji i utylizacja

1 Przeznaczenie

Oświetlacz współosiowy VL-COX jest przeznaczony do przemysłowych systemów wizyjnych: kontroli elementów, pozycjonowania, odczytu kodów i kontroli jakości. Oświetla element w osi kamery; oświetlacz umieszcza się nad elementem, między elementem a kamerą.

Urządzenie wolno eksploatować wyłącznie w granicach określonych w danych technicznych i instalować zgodnie z niniejszą instrukcją. System należy zaprojektować tak, aby w razie nieprawidłowego działania lub całkowitej awarii żadna osoba nie była zagrożona, a maszyny i inne urządzenia nie zostały uszkodzone. W zastosowaniach związanych z bezpieczeństwem należy zastosować dodatkowe środki ostrożności.

2 Informacje techniczne

Rodzaj światła	Oświetlacz współosiowy do rozproszonego oświetlenia w osi
Rozmiary	32-16, 50-35, 94-78, 148-133 (patrz tabela modeli)
Kolory i długość fali	Czerwony 625 nm · Biały 6500 K
Podczerwień i UV	IR 850 nm i UV 365 nm na zapytanie
Kąt oświetlenia	120°

Z zastrzeżeniem zmian technicznych, błędów i pomyłek w druku. Ten dokument jest tłumaczeniem angielskiego oryginału i może zawierać błędy w tłumaczeniu.

Napięcie zasilania	24 V DC
Pobór mocy	1 – 23,5 W w zależności od rozmiaru i koloru (patrz tabela modeli)
Wejście wyzwalające (trigger)	PNP lub NPN — podawać jeden sygnał, nie oba
Przyłącze	4-stykowe złącze M8 na kablu 300 mm
Stopień ochrony	IP50 (IP67 na zapytanie)
Obudowa	Aluminium, anodowane na czarno
Montaż	4 otwory montażowe M3 z tyłu
EMC	2014/30/UE — dyrektywa EMC (EN IEC 55015:2019+A11:2020, IEC 61547:2020)

Model	Kolor	Długość fali / temperatura barwowa	Moc	A × B	C	D	E
VL-COX-32-16-R-24-C30	Czerwony	625 nm	1 W	32 × 16 mm	41,5 mm	60 mm	39 mm
VL-COX-32-16-W-24-C30	Biały	6500 K	1,25 W	32 × 16 mm	41,5 mm	60 mm	39 mm
VL-COX-50-35-R-24-C30	Czerwony	625 nm	2 W	50 × 35 mm	59,5 mm	79 mm	58 mm
VL-COX-50-35-W-24-C30	Biały	6500 K	2,6 W	50 × 35 mm	59,5 mm	79 mm	58 mm
VL-COX-94-78-R-24-C30	Czerwony	625 nm	9 W	94 × 78 mm	103,5 mm	122 mm	101 mm
VL-COX-94-78-W-24-C30	Biały	6500 K	11,25 W	94 × 78 mm	103,5 mm	122 mm	101 mm
VL-COX-148-133-R-24-C30	Czerwony	625 nm	18 W	148 × 133 mm	157,5 mm	177 mm	156 mm
VL-COX-148-133-W-24-C30	Biały	6500 K	23,5 W	148 × 133 mm	157,5 mm	177 mm	156 mm

Wszystkie modele: 24 V DC, 4-stykowe złącze M8 na kablu 300 mm, IP50 (IP67 na zapytanie). Wersje IR (850 nm) i UV (365 nm) na zapytanie. Wymiary od A do E jak na rysunku.

3 Wymiary i montaż

Obsługa systemu wymaga znajomości instrukcji montażu. Użyte hasła ostrzegawcze objaśniono w sekcji Bezpieczeństwo.

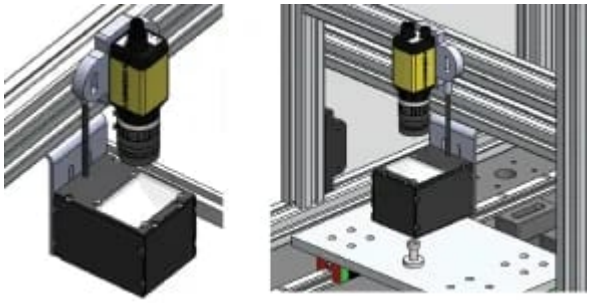

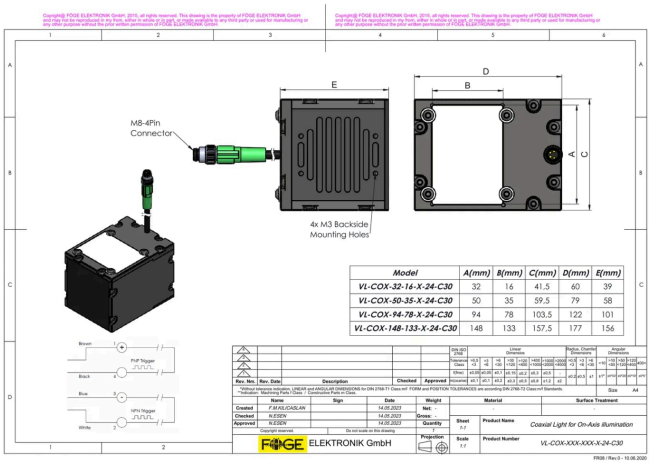

Z zastrzeżeniem zmian technicznych, błędów i pomyłek w druku. Ten dokument jest tłumaczeniem angielskiego oryginału i może zawierać błędy w tłumaczeniu.

4 Przyłącze elektryczne

4-stykowe złącze M8 na kablu 300 mm. Oświetlacz jest załączany sygnałem wyzwalającym PNP lub NPN.

Styk	Funkcja	Kolor przewodu
1	Zasilanie +24 V DC	Brązowy
2	Wyzwalanie NPN	Biały
3	GND	Niebieski
4	Wyzwalanie PNP	Czarny

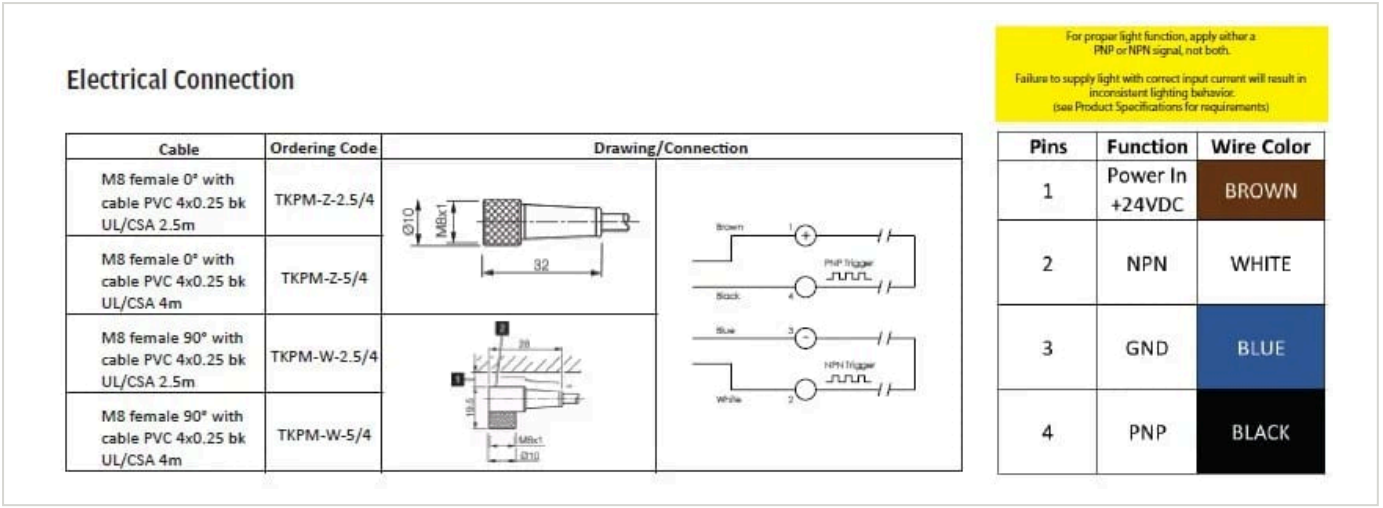

Należy podać sygnał wyzwalający PNP albo NPN, nie oba jednocześnie. Bez prawidłowego prądu wejściowego natężenie światła nie jest stałe.

5 Akcesoria

Kod zamówieniowy	Opis	Odpowiedni do
TKPM-Z-2.5/4	Złącze żeńskie M8, proste, kabel PVC 4 × 0,25 mm², czarny, UL/CSA, 2,5 m	Wszystkie modele VL-COX
TKPM-Z-5/4	Złącze żeńskie M8, proste, kabel PVC 4 × 0,25 mm², czarny, UL/CSA, 5 m	Wszystkie modele VL-COX
TKPM-W-2.5/4	Złącze żeńskie M8, 90°, kabel PVC 4 × 0,25 mm², czarny, UL/CSA, 2,5 m	Wszystkie modele VL-COX
TKPM-W-5/4	Złącze żeńskie M8, 90°, kabel PVC 4 × 0,25 mm², czarny, UL/CSA, 5 m	Wszystkie modele VL-COX

6 Usterki

- Nie otwierać produktu w żadnym z poniższych przypadków ani w żadnym innym przypadku.
- Jeśli diody LED się nie świecą, należy sprawdzić połączenie i zasilanie.
- Jeśli diody LED nadal się nie świecą, należy skontaktować się z FÖGE lub z dystrybutorem.

Z zastrzeżeniem zmian technicznych, błędów i pomyłek w druku. Ten dokument jest tłumaczeniem angielskiego oryginału i może zawierać błędy w tłumaczeniu.

7 Ostrzeżenia

- Zasilanie oraz urządzenie wyświetlające/wyjściowe należy podłączać zgodnie z przepisami bezpieczeństwa dla urządzeń elektrycznych.
- Napięcie zasilania nie może przekraczać podanych granic.
- Unikać wstrząsów i uderzeń urządzenia.
- Chronić kabel przed uszkodzeniem.

Możliwe skutki nieprzestrzegania: ryzyko obrażeń w wyniku porażenia prądem; uszkodzenie lub zniszczenie urządzenia.

8 Bezpieczeństwo

Obsługa systemu wymaga znajomości instrukcji montażu. W niniejszej instrukcji stosowane są następujące słowa sygnalizacyjne:

Słowo sygnalizacyjne	Znaczenie
OSTRZEŻENIE	Oznacza sytuację niebezpieczną, która, jeśli jej nie uniknąć, może prowadzić do śmierci lub poważnych obrażeń.
UWAGA	Oznacza sytuację, która, jeśli jej nie uniknąć, może prowadzić do szkód materialnych.
PORAŻENIE PRĄDEM	Oznacza ryzyko porażenia prądem w razie nieprzestrzegania instrukcji.

9 Odpowiedzialność za wady materiałowe

Wszystkie elementy urządzenia zostały skontrolowane i przetestowane pod kątem działania w zakładzie produkcyjnym. Jeżeli mimo starannej kontroli jakości wystąpią wady, należy niezwłocznie powiadomić firmę FÖGE lub swojego sprzedawcę.

Odpowiedzialność za wady materiałowe wynosi 12 miesięcy od dostawy. W tym okresie wadliwe części, z wyjątkiem części zużywalnych, są naprawiane lub wymieniane bezpłatnie, jeżeli urządzenie zostanie odesłane do firmy FÖGE na koszt nadawcy. Szkody spowodowane niewłaściwym użytkowaniem, użyciem siły albo naprawami lub modyfikacjami wykonanymi przez osoby trzecie nie są objęte odpowiedzialnością. Naprawy wykonuje wyłącznie firma FÖGE.

Dalsze roszczenia nie mogą być zgłaszane. Roszczenia wynikające z umowy kupna pozostają nienaruszone. W szczególności firma FÖGE nie ponosi odpowiedzialności za jakiekolwiek szkody następcze, szczególne, pośrednie lub przypadkowe. W interesie dalszego rozwoju firma FÖGE zastrzega sobie prawo do wprowadzania zmian konstrukcyjnych bez uprzedzenia.

10 Wycofanie z eksploatacji i utylizacja

Odłączyć od urządzenia zasilanie i kabel wyjściowy.

Nieprawidłowa utylizacja może szkodzić środowisku. Urządzenie, jego elementy i akcesoria oraz materiały opakowaniowe należy utylizować zgodnie z przepisami dotyczącymi przetwarzania i utylizacji odpadów obowiązującymi w kraju i regionie użytkowania.

Z zastrzeżeniem zmian technicznych, błędów i pomyłek w druku. Ten dokument jest tłumaczeniem angielskiego oryginału i może zawierać błędy w tłumaczeniu.