VL-COX Illuminatore coassiale

Luce LED diffusa sull'asse ottico per superfici piane e riflettenti e piccoli pezzi, 4 dimensioni, 24 V DC con trigger PNP / NPN



FÖGE Elektronik GmbH · Presentstr. 3 · 63939 Wörth am Main · Germania · +49 9372 9809477 · sales@fogegmbh.com

Uso previsto
Informazioni tecniche
Dimensioni e installazione
Collegamento elettrico
Accessori
Guasti
Avvertenze
Sicurezza
Responsabilità per vizi materiali
Messa fuori servizio e smaltimento

1 Uso previsto

L'illuminatore coassiale VL-COX è progettato per la visione artificiale industriale: ispezione di pezzi, posizionamento, lettura di codici e controllo qualità. Illumina il pezzo sull'asse della telecamera; l'illuminatore viene posizionato sopra il pezzo, tra il pezzo e la telecamera.

Il dispositivo deve essere utilizzato esclusivamente entro i limiti specificati nei dati tecnici e installato secondo questo manuale. Il sistema deve essere progettato in modo che nessuna persona sia messa in pericolo e che macchine e altre apparecchiature non vengano danneggiate in caso di malfunzionamento o guasto totale. Adottare ulteriori precauzioni se l'applicazione è rilevante per la sicurezza.

2 Informazioni tecniche

Tipo di luce	Illuminatore coassiale per illuminazione diffusa sull'asse
Dimensioni	32-16, 50-35, 94-78, 148-133 (vedere la tabella dei modelli)
Colori e lunghezza d'onda	Rosso 625 nm · Bianco 6500 K
Infrarosso e UV	IR 850 nm e UV 365 nm su richiesta
Angolo di illuminazione	120°

Salvo modifiche tecniche, errori e refusi. Questo documento è una traduzione dell'originale inglese e può contenere errori di traduzione.

Tensione di alimentazione	24 V DC
Potenza assorbita	1 – 23,5 W a seconda di dimensioni e colore (vedere la tabella dei modelli)
Ingresso di trigger	PNP o NPN — applicare un solo segnale, non entrambi
Collegamento	Connettore M8 a 4 poli su cavo da 300 mm
Grado di protezione	IP50 (IP67 su richiesta)
Custodia	Alluminio, anodizzato nero
Montaggio	4 fori di fissaggio M3 sul retro
EMC	2014/30/UE — Direttiva EMC (EN IEC 55015:2019+A11:2020, IEC 61547:2020)

Modello	Colore	Lunghezza d'onda / temperatura di colore	Potenza	A × B	C	D	E
VL-COX-32-16-R-24-C30	Rosso	625 nm	1 W	32 × 16 mm	41,5 mm	60 mm	39 mm
VL-COX-32-16-W-24-C30	Bianco	6500 K	1,25 W	32 × 16 mm	41,5 mm	60 mm	39 mm
VL-COX-50-35-R-24-C30	Rosso	625 nm	2 W	50 × 35 mm	59,5 mm	79 mm	58 mm
VL-COX-50-35-W-24-C30	Bianco	6500 K	2,6 W	50 × 35 mm	59,5 mm	79 mm	58 mm
VL-COX-94-78-R-24-C30	Rosso	625 nm	9 W	94 × 78 mm	103,5 mm	122 mm	101 mm
VL-COX-94-78-W-24-C30	Bianco	6500 K	11,25 W	94 × 78 mm	103,5 mm	122 mm	101 mm
VL-COX-148-133-R-24-C30	Rosso	625 nm	18 W	148 × 133 mm	157,5 mm	177 mm	156 mm
VL-COX-148-133-W-24-C30	Bianco	6500 K	23,5 W	148 × 133 mm	157,5 mm	177 mm	156 mm

Tutti i modelli: 24 V DC, connettore M8 a 4 poli su cavo da 300 mm, IP50 (IP67 su richiesta). Versioni IR (850 nm) e UV (365 nm) su richiesta. Dimensioni da A a E come nel disegno.

3 Dimensioni e installazione

Per far funzionare il sistema è necessario conoscere le istruzioni di montaggio. Le parole di segnalazione utilizzate sono spiegate nella sezione Sicurezza.

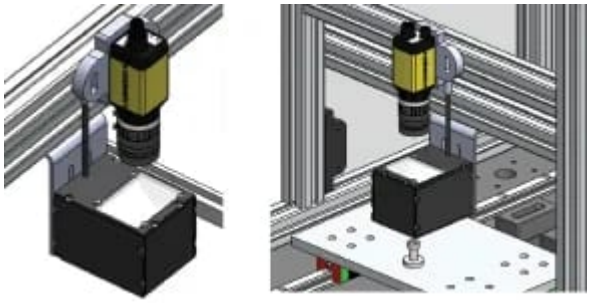

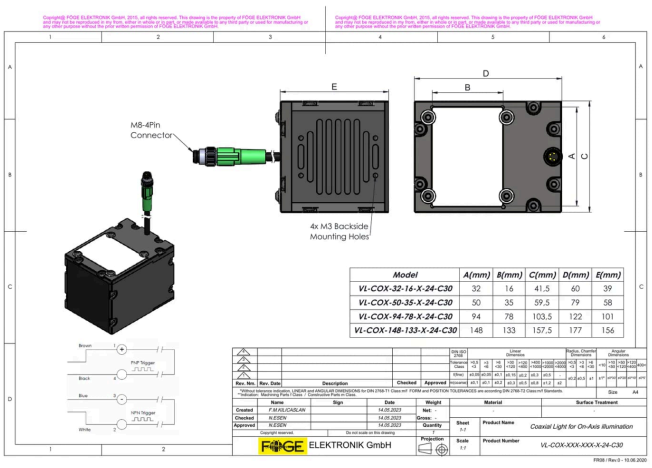

Model	A(mm)	B(mm)	C(mm)	D(mm)	E(mm)
VL-COX-32-16-X-24-C30	32	16	41.5	60	39
VL-COX-50-35-X-24-C30	50	35	59.5	79	58
VL-COX-94-78-X-24-C30	94	78	103.5	122	101
VL-COX-148-133-X-24-C30	148	133	157.5	177	156

Salvo modifiche tecniche, errori e refusi. Questo documento è una traduzione dell'originale inglese e può contenere errori di traduzione.

4 Collegamento elettrico

Connettore M8 a 4 pin su un cavo da 300 mm. L'illuminatore viene attivato da un segnale di trigger PNP o NPN.

Pin	Funzione	Colore del filo
1	Alimentazione in ingresso +24 V DC	Marrone
2	Trigger NPN	Bianco
3	GND	Blu
4	Trigger PNP	Nero

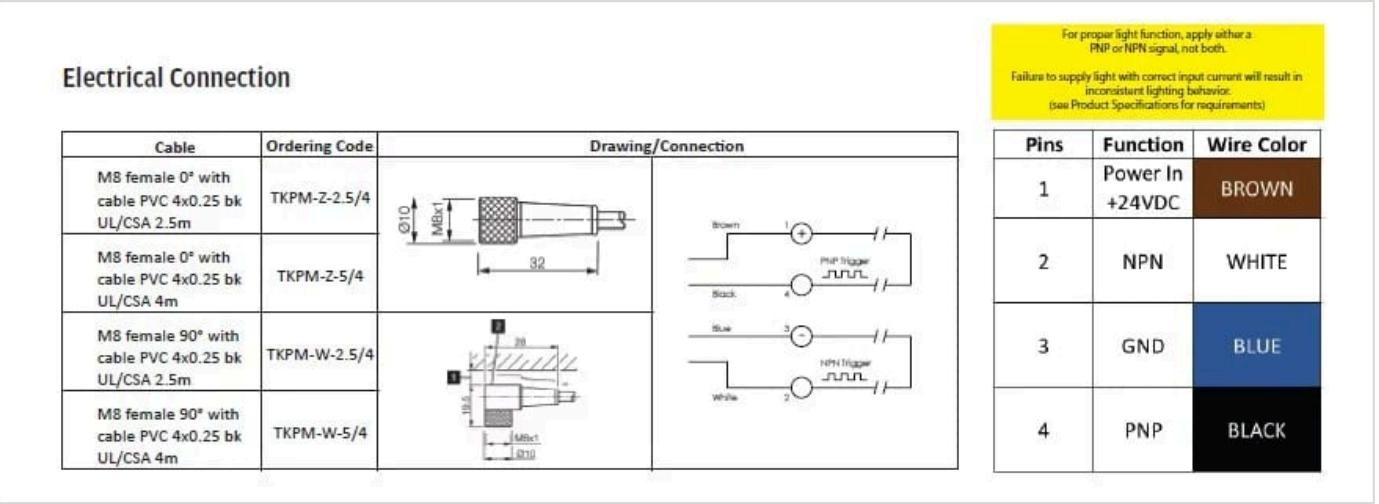

Applicare il segnale di trigger PNP oppure NPN, non entrambi. Senza la corretta corrente di ingresso l'emissione luminosa non è uniforme.

5 Accessori

Codice d'ordine	Descrizione	Adatto a
TKPM-Z-2.5/4	Connettore femmina M8, diritto, cavo in PVC 4 × 0,25 mm², nero, UL/CSA, 2,5 m	Tutti i modelli VL-COX
TKPM-Z-5/4	Connettore femmina M8, diritto, cavo in PVC 4 × 0,25 mm², nero, UL/CSA, 5 m	Tutti i modelli VL-COX
TKPM-W-2.5/4	Connettore femmina M8, 90°, cavo in PVC 4 × 0,25 mm², nero, UL/CSA, 2,5 m	Tutti i modelli VL-COX
TKPM-W-5/4	Connettore femmina M8, 90°, cavo in PVC 4 × 0,25 mm², nero, UL/CSA, 5 m	Tutti i modelli VL-COX

6 Guasti

- Non aprire il prodotto in nessuno dei casi seguenti né in qualsiasi altro caso.
- Se i LED non si accendono, controllare il collegamento e l'alimentazione.
- Se i LED continuano a non accendersi, contattare FÖGE o il proprio distributore.

Salvo modifiche tecniche, errori e refusi. Questo documento è una traduzione dell'originale inglese e può contenere errori di traduzione.

7 Avvertenze

- Collegare l'alimentazione e il dispositivo di visualizzazione/uscita nel rispetto delle norme di sicurezza per le apparecchiature elettriche.
- La tensione di alimentazione non deve superare i limiti specificati.
- Evitare urti e colpi al dispositivo.
- Proteggere il cavo da eventuali danni.

Possibili conseguenze in caso di inosservanza: rischio di lesioni da scossa elettrica; danneggiamento o distruzione del dispositivo.

8 Sicurezza

Il funzionamento del sistema richiede la conoscenza delle istruzioni di montaggio. In queste istruzioni vengono utilizzate le seguenti parole di segnalazione:

Parola di segnalazione	Significato
AVVERTENZA	Indica una situazione pericolosa che, se non evitata, potrebbe causare la morte o lesioni gravi.
AVVISO	Indica una situazione che, se non evitata, può causare danni materiali.
SCOSSA ELETTRICA	Indica un rischio di scossa elettrica se le istruzioni non vengono rispettate.

9 Responsabilità per vizi materiali

Tutti i componenti del dispositivo sono stati controllati e collaudati nello stabilimento di produzione per verificarne il funzionamento. Se, nonostante l'accurato controllo di qualità, dovessero comparire difetti, occorre informare immediatamente FÖGE o il proprio rivenditore.

La responsabilità per vizi materiali è di 12 mesi dalla consegna. In questo periodo le parti difettose, ad eccezione delle parti soggette a usura, vengono riparate o sostituite gratuitamente se il dispositivo viene restituito a FÖGE con spese di spedizione prepagate. Non sono coperti i danni causati da uso improprio, uso della forza o da riparazioni o modifiche eseguite da terzi. Le riparazioni vengono eseguite esclusivamente da FÖGE.

Non possono essere avanzate ulteriori pretese. Restano impregiudicati i diritti derivanti dal contratto di acquisto. In particolare, FÖGE non risponde di alcun danno consequenziale, speciale, indiretto o accidentale. Nell'interesse dell'ulteriore sviluppo, FÖGE si riserva il diritto di apportare modifiche costruttive senza preavviso.

10 Messa fuori servizio e smaltimento

Scollegare l'alimentazione e il cavo di uscita dal dispositivo.

Uno smaltimento non corretto può danneggiare l'ambiente. Smaltire il dispositivo, i suoi componenti e accessori, nonché i materiali di imballaggio, nel rispetto delle norme sul trattamento e sullo smaltimento dei rifiuti vigenti nel Paese e nella regione di utilizzo.

Salvo modifiche tecniche, errori e refusi. Questo documento è una traduzione dell'originale inglese e può contenere errori di traduzione.