VL-COX Koaxiális megvilágító

Tengelyirányú diffúz LED-es megvilágító sík, tükröző felületekhez és kis alkatrészekhez, 4 méret, 24 V DC, PNP / NPN triggerrel



FÖGE Elektronik GmbH · Presentstr. 3 · 63939 Wörth am Main · Németország · +49 9372 9809477 · sales@fogegmbh.com

Rendeltetésszerű használat
Műszaki információk
Méretek és telepítés
Elektromos csatlakozás
Tartozékok
Hibák
Figyelmeztetések
Biztonság
Felelősség anyaghibákért
Üzemen kívül helyezés és ártalmatlanítás

1 Rendeltetésszerű használat

A VL-COX koaxiális megvilágító ipari gépi látásra készült: alkatrészek ellenőrzésére, pozicionálására, kódolvasásra és minőségellenőrzésre. A kamera tengelyében világítja meg az alkatrészt; a megvilágítót az alkatrész felett, az alkatrész és a kamera között kell elhelyezni.

A készüléket kizárólag a műszaki adatokban megadott határokon belül szabad üzemeltetni, és ennek az útmutatónak megfelelően kell telepíteni. A rendszert úgy kell megtervezni, hogy meghibásodás vagy teljes kiesés esetén se kerüljön veszélybe senki, és ne sérüljenek a gépek és egyéb berendezések. Ha az alkalmazás biztonsági jellegű, tegyen további óvintézkedéseket.

2 Műszaki információk

Fény típusa	Koaxiális megvilágító tengelyirányú, diffúz megvilágításhoz
Méretváltozatok	32-16, 50-35, 94-78, 148-133 (lásd a modelltáblázatot)
Színek és hullámhossz	Piros 625 nm · Fehér 6500 K
Infravörös és UV	IR 850 nm és UV 365 nm kérésre
Megvilágítási szög	120°

A műszaki változtatások, hibák és nyomdahibák jogát fenntartjuk. Ez a dokumentum az angol eredeti fordítása, és fordítási hibákat tartalmazhat.

Tápfeszültség	24 V DC
Teljesítményfelvétel	1 – 23,5 W mérettől és színtől függően (lásd a modelltáblázatot)
Trigger bemenet	PNP vagy NPN — csak az egyik jelet kapcsolja, a kettőt egyszerre ne
Csatlakozás	4 érintkezős M8 csatlakozó 300 mm-es kábelen
Védettségi fokozat	IP50 (kérésre IP67)
Ház	Alumínium, fekete eloxált
Rögzítés	4 db M3 rögzítőfurat a hátoldalon
EMC	2014/30/EU — EMC irányelv (EN IEC 55015:2019+A11:2020, IEC 61547:2020)

Modell	Szín	Hullámhossz / színhőmérséklet	Teljesítmény	A × B	C	D	E
VL-COX-32-16-R-24-C30	Piros	625 nm	1 W	32 × 16 mm	41,5 mm	60 mm	39 mm
VL-COX-32-16-W-24-C30	Fehér	6500 K	1,25 W	32 × 16 mm	41,5 mm	60 mm	39 mm
VL-COX-50-35-R-24-C30	Piros	625 nm	2 W	50 × 35 mm	59,5 mm	79 mm	58 mm
VL-COX-50-35-W-24-C30	Fehér	6500 K	2,6 W	50 × 35 mm	59,5 mm	79 mm	58 mm
VL-COX-94-78-R-24-C30	Piros	625 nm	9 W	94 × 78 mm	103,5 mm	122 mm	101 mm
VL-COX-94-78-W-24-C30	Fehér	6500 K	11,25 W	94 × 78 mm	103,5 mm	122 mm	101 mm
VL-COX-148-133-R-24-C30	Piros	625 nm	18 W	148 × 133 mm	157,5 mm	177 mm	156 mm
VL-COX-148-133-W-24-C30	Fehér	6500 K	23,5 W	148 × 133 mm	157,5 mm	177 mm	156 mm

Minden modell: 24 V DC, 4 érintkezős M8 csatlakozó 300 mm-es kábelen, IP50 (kérésre IP67). IR (850 nm) és UV (365 nm) változat kérésre. Az A–E méretek a rajz szerint.

3 Méretek és telepítés

A rendszer üzemeltetéséhez ismerni kell a szerelési utasításokat. A használt jelzőszavak magyarázatát a Biztonság című szakasz tartalmazza.

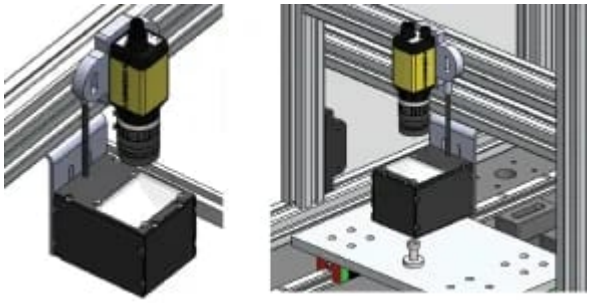

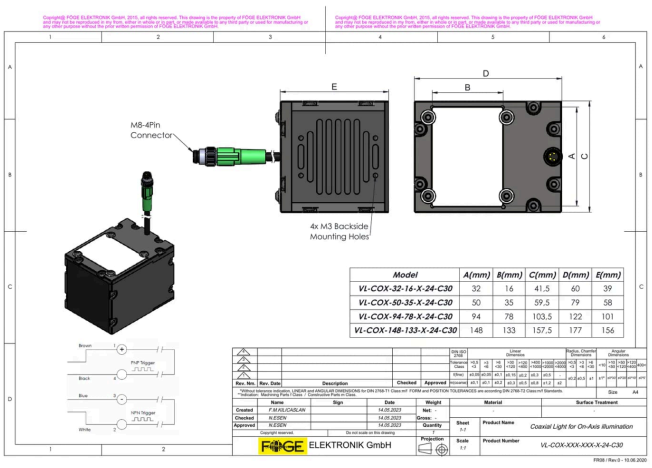

A műszaki változtatások, hibák és nyomdahibák jogát fenntartjuk. Ez a dokumentum az angol eredeti fordítása, és fordítási hibákat tartalmazhat.

4 Elektromos csatlakozás

M8 4 érintkezős csatlakozó 300 mm-es kábelen. A megvilágítót PNP vagy NPN trigger jel kapcsolja.

Érintkező	Funkció	Érszín
1	Tápfeszültség-bemenet +24 V DC	Barna
2	NPN trigger	Fehér
3	GND	Kék
4	PNP trigger	Fekete

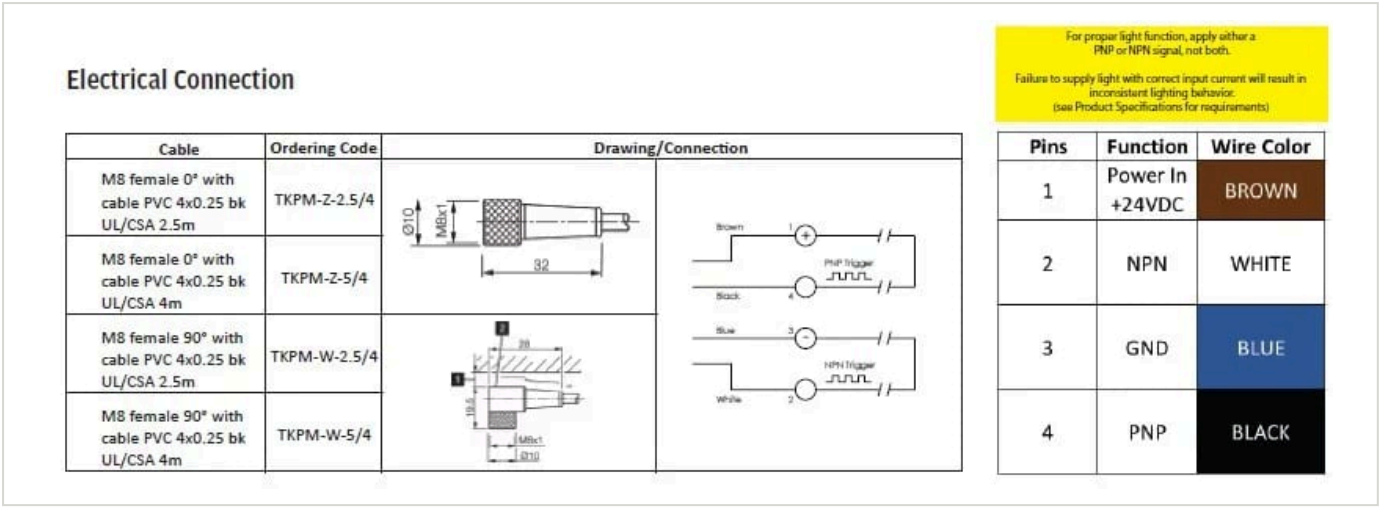

Vagy a PNP, vagy az NPN trigger jelet kell alkalmazni, a kettőt egyszerre nem. A megfelelő bemeneti áram nélkül a fényteljesítmény nem egyenletes.

5 Tartozékok

Rendelési kód	Leírás	Alkalmas a következőkhöz
TKPM-Z-2.5/4	M8 hüvelyes csatlakozó, egyenes, PVC kábel 4 × 0,25 mm², fekete, UL/CSA, 2,5 m	Minden VL-COX modell
TKPM-Z-5/4	M8 hüvelyes csatlakozó, egyenes, PVC kábel 4 × 0,25 mm², fekete, UL/CSA, 5 m	Minden VL-COX modell
TKPM-W-2.5/4	M8 hüvelyes csatlakozó, 90°, PVC kábel 4 × 0,25 mm², fekete, UL/CSA, 2,5 m	Minden VL-COX modell
TKPM-W-5/4	M8 hüvelyes csatlakozó, 90°, PVC kábel 4 × 0,25 mm², fekete, UL/CSA, 5 m	Minden VL-COX modell

6 Hibák

- Ne nyissa fel a terméket az alábbi esetek egyikében sem, és semmilyen más esetben sem.
- Ha a LED-ek nem világítanak, ellenőrizze a csatlakozást és a tápellátást.
- Ha a LED-ek továbbra sem világítanak, forduljon a FÖGE-hez vagy a forgalmazóhoz.

A műszaki változtatások, hibák és nyomdahibák jogát fenntartjuk. Ez a dokumentum az angol eredeti fordítása, és fordítási hibákat tartalmazhat.

7 Figyelmeztetések

- A tápellátást és a kijelző-/kimeneti eszközt az elektromos berendezésekre vonatkozó biztonsági előírásoknak megfelelően kell csatlakoztatni.
- A tápfeszültség nem haladhatja meg a megadott határértékeket.
- Kerülni kell a készülék rázkódását és ütődését.
- A kábelt védeni kell a sérülésektől.

A figyelmen kívül hagyás lehetséges következményei: áramütés okozta sérülés veszélye; a készülék károsodása vagy tönkremenetele.

8 Biztonság

A rendszer üzemeltetéséhez ismerni kell a szerelési utasítást. Ebben az útmutatóban a következő jelzőszavakat használjuk:

Jelzőszó	Jelentés
FIGYELMEZTETÉS	Olyan veszélyes helyzetet jelöl, amely elkerülés hiányában halált vagy súlyos sérülést okozhat.
FIGYELEM	Olyan helyzetet jelöl, amely elkerülés hiányában anyagi kárt okozhat.
ÁRAMÜTÉS	Áramütés veszélyét jelöli, ha az utasításokat nem tartják be.

9 Felelősség anyaghibákért

A készülék valamennyi alkatrészét a gyártóüzemben ellenőriztük, és működőképességét teszteltük. Ha gondos minőség-ellenőrzésünk ellenére hibák lépnek fel, haladéktalanul értesíteni kell a FÖGE-t vagy a forgalmazót.

Az anyaghibákért való felelősség a szállítástól számított 12 hónapig áll fenn. Ezen időszak alatt a hibás alkatrészeket – a kopó alkatrészek kivételével – díjmentesen megjavítjuk vagy kicseréljük, ha a készüléket előre fizetett szállítási költséggel visszaküldik a FÖGE-hez. A szakszerűtlen kezelésből, erőszak alkalmazásából, valamint harmadik fél által végzett javításokból vagy módosításokból eredő károkra a felelősség nem terjed ki. A javításokat kizárólag a FÖGE végzi.

Ezen túlmenő igények nem érvényesíthetők. Az adásvételi szerződésből eredő igényeket ez nem érinti. A FÖGE különösen nem felel semmilyen következményi, különleges, közvetett vagy járulékos kárért. A továbbfejlesztés érdekében a FÖGE fenntartja a jogot a konstrukció előzetes értesítés nélküli módosítására.

10 Üzemen kívül helyezés és ártalmatlanítás

Le kell választani a készülékről a tápellátást és a kimeneti kábelt.

A szakszerűtlen ártalmatlanítás károsíthatja a környezetet. A készüléket, alkatrészeit és tartozékait, valamint a csomagolóanyagokat a felhasználás szerinti országban és régióban hatályos hulladékkezelési és ártalmatlanítási előírásoknak megfelelően kell ártalmatlanítani.

A műszaki változtatások, hibák és nyomdahibák jogát fenntartjuk. Ez a dokumentum az angol eredeti fordítása, és fordítási hibákat tartalmazhat.