VL-COX Ομοαξονικό φωτιστικό

Διάχυτο φωτιστικό LED επί του άξονα για επίπεδες, ανακλαστικές επιφάνειες και μικρά εξαρτήματα, 4 μεγέθη, 24 V DC με trigger PNP / NPN



FÖGE Elektronik GmbH · Presentstr. 3 · 63939 Wörth am Main · Γερμανία · +49 9372 9809477 · sales@fogegmbh.com

Προβλεπόμενη χρήση
Τεχνικές πληροφορίες
Διαστάσεις και εγκατάσταση
Ηλεκτρική σύνδεση
Εξαρτήματα
Βλάβες
Προειδοποιήσεις
Ασφάλεια
Ευθύνη για ελαττώματα υλικού
Απενεργοποίηση και απόρριψη

1 Προβλεπόμενη χρήση

Το ομοαξονικό φωτιστικό VL-COX είναι σχεδιασμένο για βιομηχανική μηχανική όραση: έλεγχο τεμαχίων, τοποθέτηση, ανάγνωση κωδικών και έλεγχο ποιότητας. Φωτίζει το τεμάχιο στον άξονα της κάμερας· το φωτιστικό τοποθετείται πάνω από το τεμάχιο, ανάμεσα στο τεμάχιο και την κάμερα.

Η συσκευή πρέπει να λειτουργεί μόνο εντός των ορίων που καθορίζονται στα τεχνικά δεδομένα και να εγκαθίσταται σύμφωνα με το παρόν εγχειρίδιο. Το σύστημα πρέπει να σχεδιάζεται έτσι ώστε, σε περίπτωση δυσλειτουργίας ή ολικής αστοχίας, να μην τίθεται σε κίνδυνο κανένα άτομο και να μην προκαλείται ζημιά σε μηχανήματα και άλλο εξοπλισμό. Λάβετε πρόσθετα προληπτικά μέτρα όταν η εφαρμογή σχετίζεται με την ασφάλεια.

2 Τεχνικές πληροφορίες

Τύπος φωτός	Ομοαξονικό φωτιστικό για διάχυτο φωτισμό στον άξονα
Μεγέθη	32-16, 50-35, 94-78, 148-133 (βλ. πίνακα μοντέλων)
Χρώματα και μήκος κύματος	Κόκκινο 625 nm · Λευκό 6500 K
Υπέρυθρο και UV	IR 850 nm και UV 365 nm κατόπιν αιτήματος
Γωνία φωτισμού	120°

Με επιφύλαξη τεχνικών αλλαγών, σφαλμάτων και τυπογραφικών λαθών. Το έγγραφο αυτό είναι μετάφραση του αγγλικού πρωτοτύπου και μπορεί να περιέχει σφάλματα μετάφρασης.

Τάση τροφοδοσίας	24 V DC
Κατανάλωση ισχύος	1 – 23,5 W ανάλογα με το μέγεθος και το χρώμα (βλ. πίνακα μοντέλων)
Είσοδος σκανδαλισμού (trigger)	PNP ή NPN — εφαρμόστε ένα σήμα, όχι και τα δύο
Σύνδεση	Βύσμα M8 4 ακροδεκτών σε καλώδιο 300 mm
Βαθμός προστασίας	IP50 (IP67 κατόπιν αιτήματος)
Περίβλημα	Αλουμίνιο, μαύρο ανοδιωμένο
Στερέωση	4 οπές στερέωσης M3 στην πίσω πλευρά
EMC	2014/30/EE — Οδηγία EMC (EN IEC 55015:2019+A11:2020, IEC 61547:2020)

Μοντέλο	Χρώμα	Μήκος κύματος / θερμοκρασία χρώματος	Ισχύς	A × B	C	D	E
VL-COX-32-16-R-24-C30	Κόκκινο	625 nm	1 W	32 × 16 mm	41,5 mm	60 mm	39 mm
VL-COX-32-16-W-24-C30	Λευκό	6500 K	1,25 W	32 × 16 mm	41,5 mm	60 mm	39 mm
VL-COX-50-35-R-24-C30	Κόκκινο	625 nm	2 W	50 × 35 mm	59,5 mm	79 mm	58 mm
VL-COX-50-35-W-24-C30	Λευκό	6500 K	2,6 W	50 × 35 mm	59,5 mm	79 mm	58 mm
VL-COX-94-78-R-24-C30	Κόκκινο	625 nm	9 W	94 × 78 mm	103,5 mm	122 mm	101 mm
VL-COX-94-78-W-24-C30	Λευκό	6500 K	11,25 W	94 × 78 mm	103,5 mm	122 mm	101 mm
VL-COX-148-133-R-24-C30	Κόκκινο	625 nm	18 W	148 × 133 mm	157,5 mm	177 mm	156 mm
VL-COX-148-133-W-24-C30	Λευκό	6500 K	23,5 W	148 × 133 mm	157,5 mm	177 mm	156 mm

Όλα τα μοντέλα: 24 V DC, βύσμα M8 4 ακροδεκτών σε καλώδιο 300 mm, IP50 (IP67 κατόπιν αιτήματος). Διατίθενται εκδόσεις IR (850 nm) και UV (365 nm) κατόπιν αιτήματος. Διαστάσεις A έως E σύμφωνα με το σχέδιο.

3 Διαστάσεις και εγκατάσταση

Η λειτουργία του συστήματος προϋποθέτει γνώση των οδηγιών συναρμολόγησης. Οι προειδοποιητικές λέξεις που χρησιμοποιούνται επεξηγούνται στην ενότητα Ασφάλεια.

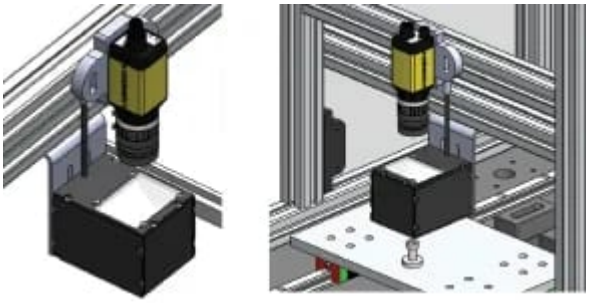

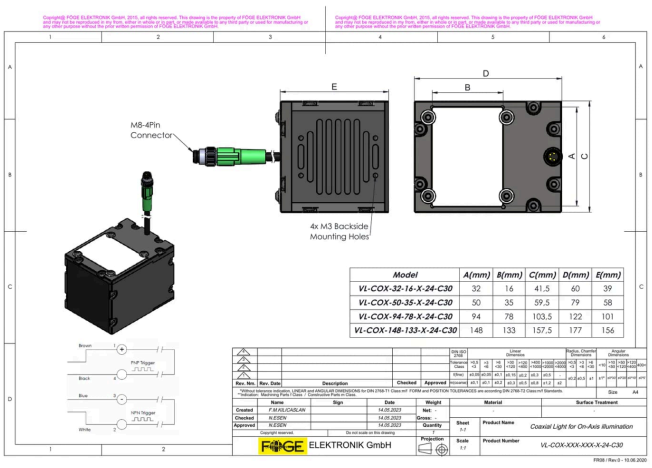

Με επιφύλαξη τεχνικών αλλαγών, σφαλμάτων και τυπογραφικών λαθών. Το έγγραφο αυτό είναι μετάφραση του αγγλικού πρωτοτύπου και μπορεί να περιέχει σφάλματα μετάφρασης.

4 Ηλεκτρική σύνδεση

Βύσμα M8 4 ακροδεκτών σε καλώδιο 300 mm. Το φωτιστικό ενεργοποιείται από σήμα σκανδαλισμού PNP ή NPN.

Ακροδέκτης	Λειτουργία	Χρώμα αγωγού
1	Είσοδος τροφοδοσίας +24 V DC	Καφέ
2	Σκανδαλισμός NPN	Λευκό
3	GND	Μπλε
4	Σκανδαλισμός PNP	Μαύρο

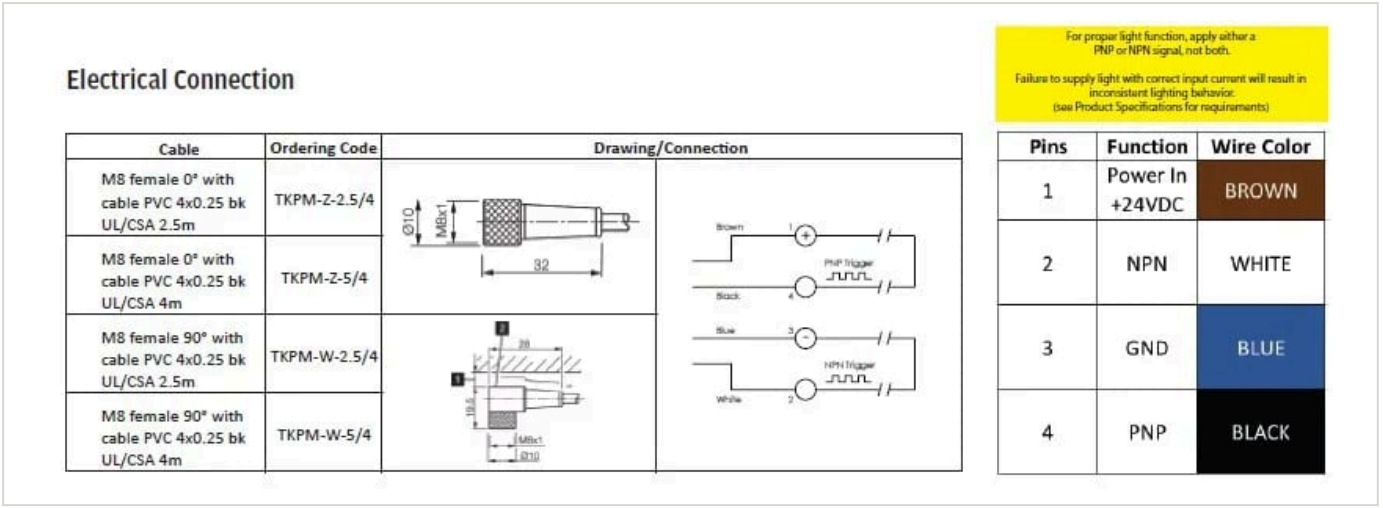

Εφαρμόστε είτε το σήμα σκανδαλισμού PNP είτε το NPN, όχι και τα δύο. Χωρίς το σωστό ρεύμα εισόδου η φωτεινή έξοδος δεν είναι σταθερή.

5 Εξαρτήματα

Κωδικός παραγγελίας	Περιγραφή	Κατάλληλο για
TKPM-Z-2.5/4	Θηλυκό βύσμα M8, ευθύ, καλώδιο PVC 4 × 0,25 mm², μαύρο, UL/CSA, 2,5 m	Όλα τα μοντέλα VL-COX
TKPM-Z-5/4	Θηλυκό βύσμα M8, ευθύ, καλώδιο PVC 4 × 0,25 mm², μαύρο, UL/CSA, 5 m	Όλα τα μοντέλα VL-COX
TKPM-W-2.5/4	Θηλυκό βύσμα M8, 90°, καλώδιο PVC 4 × 0,25 mm², μαύρο, UL/CSA, 2,5 m	Όλα τα μοντέλα VL-COX
TKPM-W-5/4	Θηλυκό βύσμα M8, 90°, καλώδιο PVC 4 × 0,25 mm², μαύρο, UL/CSA, 5 m	Όλα τα μοντέλα VL-COX

6 Βλάβες

- Μην ανοίγετε το προϊόν σε καμία από τις παρακάτω περιπτώσεις ή σε οποιαδήποτε άλλη περίπτωση.
- Εάν τα LED δεν ανάβουν, ελέγξτε τη σύνδεση και την τροφοδοσία.
- Εάν τα LED εξακολουθούν να μην ανάβουν, επικοινωνήστε με τη FÖGE ή τον διανομέα σας.

Με επιφύλαξη τεχνικών αλλαγών, σφαλμάτων και τυπογραφικών λαθών. Το έγγραφο αυτό είναι μετάφραση του αγγλικού πρωτοτύπου και μπορεί να περιέχει σφάλματα μετάφρασης.

7 Προειδοποιήσεις

- Συνδέστε την τροφοδοσία και τη συσκευή ένδειξης/εξόδου σύμφωνα με τους κανονισμούς ασφαλείας για τον ηλεκτρολογικό εξοπλισμό.
- Η τάση τροφοδοσίας δεν πρέπει να υπερβαίνει τα καθορισμένα όρια.
- Αποφεύγετε τα χτυπήματα και τους κραδασμούς στη συσκευή.
- Προστατεύετε το καλώδιο από ζημιές.

Πιθανές συνέπειες της μη τήρησης: κίνδυνος τραυματισμού από ηλεκτροπληξία· ζημιά ή καταστροφή της συσκευής.

8 Ασφάλεια

Η λειτουργία του συστήματος απαιτεί γνώση των οδηγιών συναρμολόγησης. Στις παρούσες οδηγίες χρησιμοποιούνται οι ακόλουθες λέξεις επισήμανσης:

Λέξη επισήμανσης	Σημασία
ΠΡΟΕΙΔΟΠΟΙΗΣΗ	Υποδεικνύει επικίνδυνη κατάσταση η οποία, εάν δεν αποφευχθεί, μπορεί να οδηγήσει σε θάνατο ή σοβαρό τραυματισμό.
ΕΙΔΟΠΟΙΗΣΗ	Υποδεικνύει κατάσταση η οποία, εάν δεν αποφευχθεί, μπορεί να οδηγήσει σε υλικές ζημιές.
ΗΛΕΚΤΡΟΠΛΗΞΙΑ	Υποδεικνύει κίνδυνο ηλεκτροπληξίας εάν δεν τηρηθούν οι οδηγίες.

9 Ευθύνη για ελαττώματα υλικού

Όλα τα εξαρτήματα της συσκευής έχουν ελεγχθεί και δοκιμαστεί ως προς τη λειτουργία τους στην παραγωγική μονάδα. Εάν παρουσιαστούν ελαττώματα παρά τον προσεκτικό ποιοτικό μας έλεγχο, η FÖGE ή ο προμηθευτής σας πρέπει να ενημερωθούν αμέσως.

Η ευθύνη για ελαττώματα υλικού ισχύει για 12 μήνες από την παράδοση. Εντός αυτής της περιόδου, τα ελαττωματικά εξαρτήματα, με εξαίρεση τα αναλώσιμα, επισκευάζονται ή αντικαθίστανται δωρεάν εφόσον η συσκευή επιστραφεί στη FÖGE με προπληρωμένα μεταφορικά. Δεν καλύπτονται ζημιές που προκλήθηκαν από ακατάλληλο χειρισμό, χρήση βίας ή επισκευές ή τροποποιήσεις από τρίτους. Οι επισκευές πραγματοποιούνται αποκλειστικά από τη FÖGE.

Δεν μπορούν να προβληθούν περαιτέρω αξιώσεις. Οι αξιώσεις που απορρέουν από τη σύμβαση αγοράς παραμένουν ανεπηρέαστες. Ειδικότερα, η FÖGE δεν ευθύνεται για επακόλουθες, ειδικές, έμμεσες ή παρεπόμενες ζημιές. Για λόγους συνεχούς ανάπτυξης, η FÖGE διατηρεί το δικαίωμα να επιφέρει σχεδιαστικές αλλαγές χωρίς προειδοποίηση.

10 Απενεργοποίηση και απόρριψη

Αποσυνδέστε την τροφοδοσία και το καλώδιο εξόδου από τη συσκευή.

Η ακατάλληλη απόρριψη μπορεί να βλάψει το περιβάλλον. Απορρίπτετε τη συσκευή, τα εξαρτήματα και τα παρελκόμενά της, καθώς και τα υλικά συσκευασίας, σύμφωνα με τους κανονισμούς επεξεργασίας και απόρριψης αποβλήτων που ισχύουν στη χώρα και την περιοχή χρήσης.

Με επιφύλαξη τεχνικών αλλαγών, σφαλμάτων και τυπογραφικών λαθών. Το έγγραφο αυτό είναι μετάφραση του αγγλικού πρωτοτύπου και μπορεί να περιέχει σφάλματα μετάφρασης.