VL-BLL Podświetlacz listwowy do kamer liniowych

Podświetlacz listwowy LED do kamer liniowych, od 400 do 1000 mm, do 2500 mm na zapytanie, 24 V DC

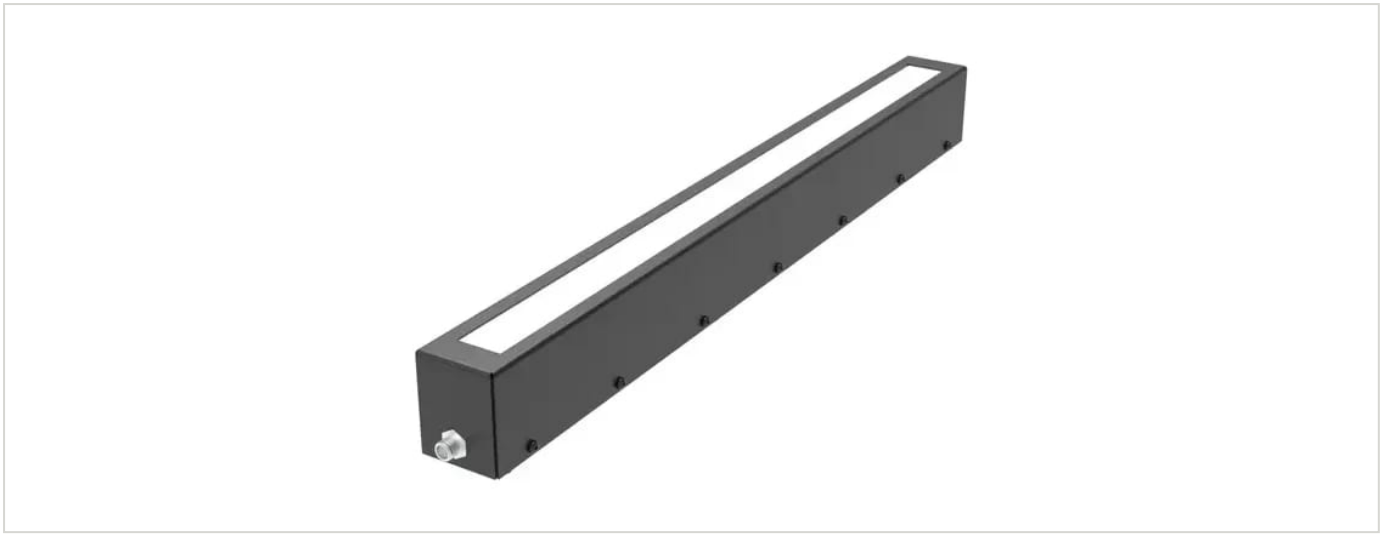

FÖGE Elektronik GmbH · Presentstr. 3 · 63939 Wörth am Main · Niemcy · +49 9372 9809477 · sales@fogegmbh.com

Przeznaczenie
Informacje techniczne
Wymiary i montaż
Przyłącze elektryczne
Akcesoria
Usterki
Ostrzeżenia
Bezpieczeństwo
Odpowiedzialność za wady materiałowe
Wycofanie z eksploatacji i utylizacja

1 Przeznaczenie

Listwowy oświetlacz podświetlający VL-BLL jest przeznaczony do przemysłowych systemów wizyjnych z kamerami liniowymi: kontroli i pozycjonowania elementów oraz wstęg materiału. Element umieszcza się między oświetlaczem a kamerą.

Urządzenie wolno eksploatować wyłącznie w granicach określonych w danych technicznych i instalować zgodnie z niniejszą instrukcją. System należy zaprojektować tak, aby w razie nieprawidłowego działania lub całkowitej awarii żadna osoba nie była zagrożona, a maszyny i inne urządzenia nie zostały uszkodzone. W zastosowaniach związanych z bezpieczeństwem należy zastosować dodatkowe środki ostrożności.

2 Informacje techniczne

Rodzaj światła	Podświetlenie listwowe LED do kamer liniowych
Długości świetlne (B)	400 – 1000 mm co 100 mm; do 2500 mm na zapytanie
Profil (A × C)	32 × 55,5 mm
Kolory i długość fali	Czerwony 625 nm · Biały 6500 K
Podczerwień i UV	IR 850 nm i UV 365 nm na zapytanie

Z zastrzeżeniem zmian technicznych, błędów i pomyłek w druku. Ten dokument jest tłumaczeniem angielskiego oryginału i może zawierać błędy w tłumaczeniu.

Kąt oświetlenia	30°
Napięcie zasilania	24 V DC
Pobór mocy	11 – 40 W w zależności od długości i koloru (patrz tabela modeli)
Wejście wyzwalające (trigger)	PNP lub NPN — podawać jeden sygnał, nie oba
Przyłącze	5-stykowe złącze M12 na obudowie (bez kabla, kod zamówieniowy kończący się na -C)
Stopień ochrony	IP50
Obudowa	Stal malowana na czarno
EMC	2014/30/UE — dyrektywa EMC (EN IEC 55015:2019+A11:2020, IEC 61547:2020)

Model	Kolor	Długość fali / temperatura barwowa	Moc	Długość świetlna B	Długość całkowita D
VL-BLL-25-400-R-24-C	Czerwony	625 nm	11 W	400 mm	445 mm
VL-BLL-25-400-W-24-C	Biały	6500 K	16 W	400 mm	445 mm
VL-BLL-25-500-R-24-C	Czerwony	625 nm	14 W	500 mm	545 mm
VL-BLL-25-500-W-24-C	Biały	6500 K	20 W	500 mm	545 mm
VL-BLL-25-600-R-24-C	Czerwony	625 nm	16 W	600 mm	645 mm
VL-BLL-25-600-W-24-C	Biały	6500 K	24 W	600 mm	645 mm
VL-BLL-25-700-R-24-C	Czerwony	625 nm	19 W	700 mm	745 mm
VL-BLL-25-700-W-24-C	Biały	6500 K	28 W	700 mm	745 mm
VL-BLL-25-800-R-24-C	Czerwony	625 nm	22 W	800 mm	845 mm
VL-BLL-25-800-W-24-C	Biały	6500 K	32 W	800 mm	845 mm
VL-BLL-25-900-R-24-C	Czerwony	625 nm	24 W	900 mm	945 mm
VL-BLL-25-900-W-24-C	Biały	6500 K	36 W	900 mm	945 mm
VL-BLL-25-1000-R-24-C	Czerwony	625 nm	27 W	1000 mm	1045 mm
VL-BLL-25-1000-W-24-C	Biały	6500 K	40 W	1000 mm	1045 mm

Wszystkie modele: 24 V DC, 5-stykowe złącze M12 na obudowie (bez kabla), IP50. Długości do 2500 mm na zapytanie. Wersje IR (850 nm) i UV (365 nm) na zapytanie.

3 Wymiary i montaż

Obsługa systemu wymaga znajomości instrukcji montażu. Użyte hasła ostrzegawcze objaśniono w sekcji Bezpieczeństwo.

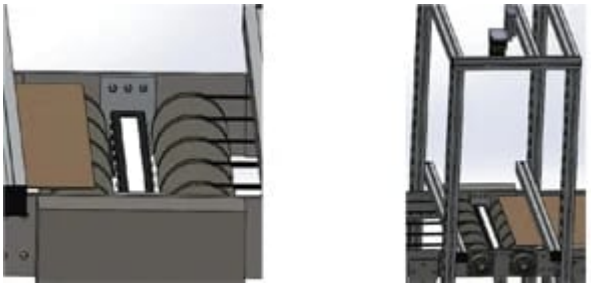

Z zastrzeżeniem zmian technicznych, błędów i pomyłek w druku. Ten dokument jest tłumaczeniem angielskiego oryginału i może zawierać błędy w tłumaczeniu.

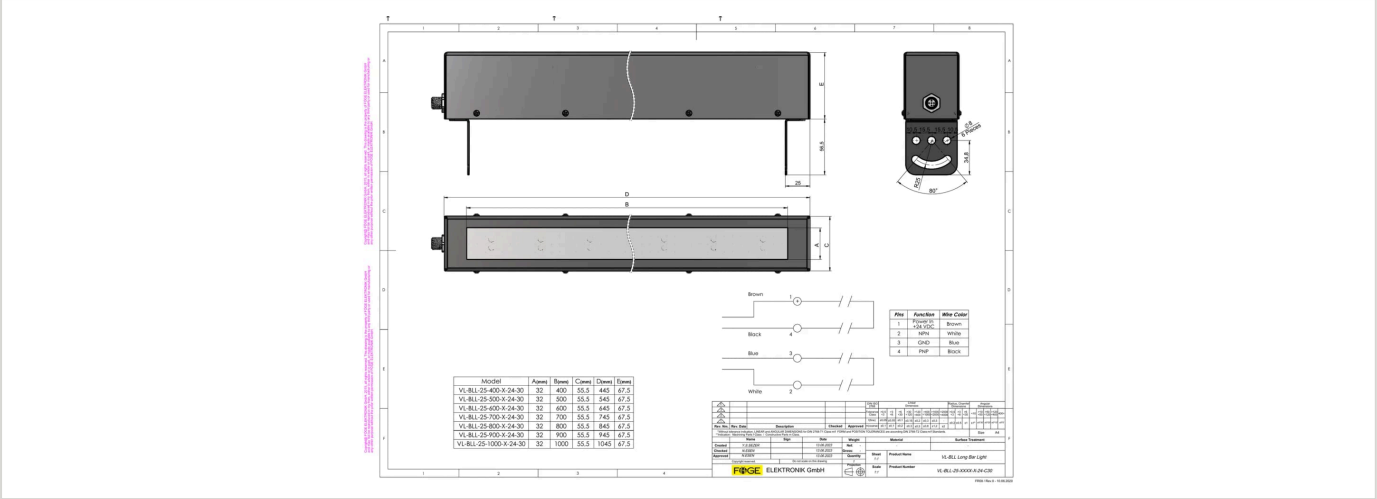

4 Przyłącze elektryczne

5-stykowe złącze M12 na obudowie (bez kabla). Oświetlacz jest załączany sygnałem wyzwalającym PNP lub NPN.

Styk	Funkcja	Kolor przewodu
1	Zasilanie +24 V DC	Brązowy
2	Wyzwalanie NPN	Biały
3	GND	Niebieski
4	Wyzwalanie PNP	Czarny
5	Niepodłączone	—

Należy podać sygnał wyzwalający PNP albo NPN, nie oba jednocześnie. Bez prawidłowego prądu wejściowego natężenie światła nie jest stałe. Styk 5 nie jest używany; pasuje 4-stykowy kabel VKPM-Z-5/4.

5 Akcesoria

Kod zamówieniowy	Opis	Odpowiedni do
VKPM-Z-5/4	Złącze żeńskie M12, proste, 4-stykowe, kabel PVC 4 × 0,34 mm², 5 m, wolny koniec, IP67	Wszystkie modele VL-BLL

6 Usterki

- Nie otwierać produktu w żadnym z poniższych przypadków ani w żadnym innym przypadku.
- Jeśli diody LED się nie świecą, należy sprawdzić połączenie i zasilanie.
- Jeśli diody LED nadal się nie świecą, należy skontaktować się z FÖGE lub z dystrybutorem.

7 Ostrzeżenia

- Zasilanie oraz urządzenie wyświetlające/wyjściowe należy podłączać zgodnie z przepisami bezpieczeństwa dla urządzeń elektrycznych.
- Napięcie zasilania nie może przekraczać podanych granic.
- Unikać wstrząsów i uderzeń urządzenia.
- Chronić kabel przed uszkodzeniem.

Możliwe skutki nieprzestrzegania: ryzyko obrażeń w wyniku porażenia prądem; uszkodzenie lub zniszczenie urządzenia.

Z zastrzeżeniem zmian technicznych, błędów i pomyłek w druku. Ten dokument jest tłumaczeniem angielskiego oryginału i może zawierać błędy w tłumaczeniu.

8 Bezpieczeństwo

Obsługa systemu wymaga znajomości instrukcji montażu. W niniejszej instrukcji stosowane są następujące słowa sygnalizacyjne:

Słowo sygnalizacyjne	Znaczenie
OSTRZEŻENIE	Oznacza sytuację niebezpieczną, która, jeśli jej nie uniknąć, może prowadzić do śmierci lub poważnych obrażeń.
UWAGA	Oznacza sytuację, która, jeśli jej nie uniknąć, może prowadzić do szkód materialnych.
PORAŻENIE PRĄDEM	Oznacza ryzyko porażenia prądem w razie nieprzestrzegania instrukcji.

9 Odpowiedzialność za wady materiałowe

Wszystkie elementy urządzenia zostały skontrolowane i przetestowane pod kątem działania w zakładzie produkcyjnym. Jeżeli mimo starannej kontroli jakości wystąpią wady, należy niezwłocznie powiadomić firmę FÖGE lub swojego sprzedawcę.

Odpowiedzialność za wady materiałowe wynosi 12 miesięcy od dostawy. W tym okresie wadliwe części, z wyjątkiem części zużywalnych, są naprawiane lub wymieniane bezpłatnie, jeżeli urządzenie zostanie odesłane do firmy FÖGE na koszt nadawcy. Szkody spowodowane niewłaściwym użytkowaniem, użyciem siły albo naprawami lub modyfikacjami wykonanymi przez osoby trzecie nie są objęte odpowiedzialnością. Naprawy wykonuje wyłącznie firma FÖGE.

Dalsze roszczenia nie mogą być zgłaszane. Roszczenia wynikające z umowy kupna pozostają nienaruszone. W szczególności firma FÖGE nie ponosi odpowiedzialności za jakiekolwiek szkody następcze, szczególne, pośrednie lub przypadkowe. W interesie dalszego rozwoju firma FÖGE zastrzega sobie prawo do wprowadzania zmian konstrukcyjnych bez uprzedzenia.

10 Wycofanie z eksploatacji i utylizacja

Odłączyć od urządzenia zasilanie i kabel wyjściowy.

Nieprawidłowa utylizacja może szkodzić środowisku. Urządzenie, jego elementy i akcesoria oraz materiały opakowaniowe należy utylizować zgodnie z przepisami dotyczącymi przetwarzania i utylizacji odpadów obowiązującymi w kraju i regionie użytkowania.

Z zastrzeżeniem zmian technicznych, błędów i pomyłek w druku. Ten dokument jest tłumaczeniem angielskiego oryginału i może zawierać błędy w tłumaczeniu.