VL-BLL Háttérvilágító rúd vonalkamerákhoz

LED-es háttérvilágító rúd vonalkamerákhoz, 400–1000 mm, kérésre akár 2500 mm-ig, 24 V DC

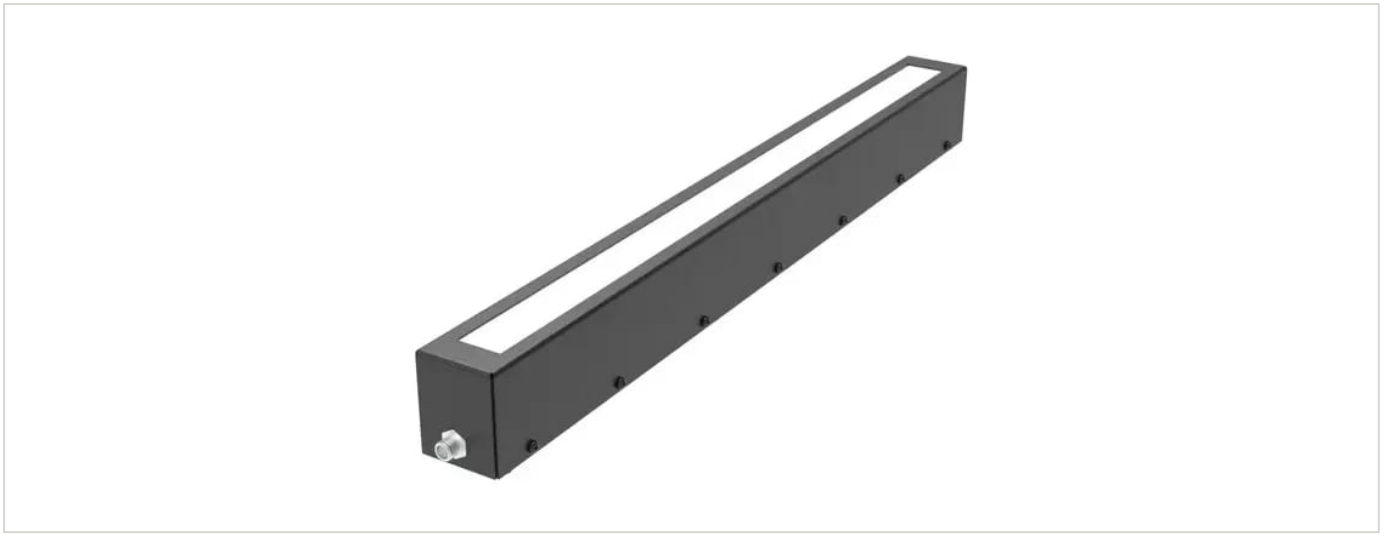

FÖGE Elektronik GmbH · Presentstr. 3 · 63939 Wörth am Main · Németország · +49 9372 9809477 · sales@fogegmbh.com

Rendeltetésszerű használat
Műszaki információk
Méretek és telepítés
Elektromos csatlakozás
Tartozékok
Hibák
Figyelmeztetések
Biztonság
Felelősség anyaghibákért
Üzemen kívül helyezés és ártalmatlanítás

1 Rendeltetésszerű használat

A VL-BLL rúd háttérvilágító ipari gépi látásra készült vonalkamerákkal: alkatrészek és anyagpályák ellenőrzésére és pozicionálására. Az alkatrészt a megvilágító és a kamera közé kell helyezni.

A készüléket kizárólag a műszaki adatokban megadott határokon belül szabad üzemeltetni, és ennek az útmutatónak megfelelően kell telepíteni. A rendszert úgy kell megtervezni, hogy meghibásodás vagy teljes kiesés esetén se kerüljön veszélybe senki, és ne sérüljenek a gépek és egyéb berendezések. Ha az alkalmazás biztonsági jellegű, tegyen további óvintézkedéseket.

2 Műszaki információk

Fény típusa	LED-es háttérvilágító rúd vonalkamerákhoz
Fényhosszak (B)	400 – 1000 mm, 100 mm-es lépésekben; kérésre legfeljebb 2500 mm-ig
Profil (A × C)	32 × 55,5 mm
Színek és hullámhossz	Piros 625 nm · Fehér 6500 K
Infravörös és UV	IR 850 nm és UV 365 nm kérésre
Megvilágítási szög	30°

A műszaki változtatások, hibák és nyomdahibák jogát fenntartjuk. Ez a dokumentum az angol eredeti fordítása, és fordítási hibákat tartalmazhat.

Tápfeszültség	24 V DC
Teljesítményfelvétel	11 – 40 W hossztól és színtől függően (lásd a modelltáblázatot)
Trigger bemenet	PNP vagy NPN — csak az egyik jelet kapcsolja, a kettőt egyszerre ne
Csatlakozás	5 érintkezős M12 csatlakozó a házon (kábel nélkül, a rendelési kód vége -C)
Védettségi fokozat	IP50
Ház	Acél, feketére festett
EMC	2014/30/EU — EMC irányelv (EN IEC 55015:2019+A11:2020, IEC 61547:2020)

Modell	Szín	Hullámhossz / színhőmérséklet	Teljesítmény	Fényhossz B	Teljes hossz D
VL-BLL-25-400-R-24-C	Piros	625 nm	11 W	400 mm	445 mm
VL-BLL-25-400-W-24-C	Fehér	6500 K	16 W	400 mm	445 mm
VL-BLL-25-500-R-24-C	Piros	625 nm	14 W	500 mm	545 mm
VL-BLL-25-500-W-24-C	Fehér	6500 K	20 W	500 mm	545 mm
VL-BLL-25-600-R-24-C	Piros	625 nm	16 W	600 mm	645 mm
VL-BLL-25-600-W-24-C	Fehér	6500 K	24 W	600 mm	645 mm
VL-BLL-25-700-R-24-C	Piros	625 nm	19 W	700 mm	745 mm
VL-BLL-25-700-W-24-C	Fehér	6500 K	28 W	700 mm	745 mm
VL-BLL-25-800-R-24-C	Piros	625 nm	22 W	800 mm	845 mm
VL-BLL-25-800-W-24-C	Fehér	6500 K	32 W	800 mm	845 mm
VL-BLL-25-900-R-24-C	Piros	625 nm	24 W	900 mm	945 mm
VL-BLL-25-900-W-24-C	Fehér	6500 K	36 W	900 mm	945 mm
VL-BLL-25-1000-R-24-C	Piros	625 nm	27 W	1000 mm	1045 mm
VL-BLL-25-1000-W-24-C	Fehér	6500 K	40 W	1000 mm	1045 mm

Minden modell: 24 V DC, 5 érintkezős M12 csatlakozó a házon (kábel nélkül), IP50. Kérésre legfeljebb 2500 mm-es hosszak. IR (850 nm) és UV (365 nm) változat kérésre.

3 Méretek és telepítés

A rendszer üzemeltetéséhez ismerni kell a szerelési utasításokat. A használt jelzőszavak magyarázatát a Biztonság című szakasz tartalmazza.

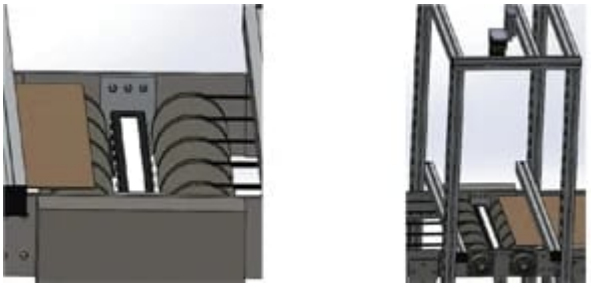

A műszaki változtatások, hibák és nyomdahibák jogát fenntartjuk. Ez a dokumentum az angol eredeti fordítása, és fordítási hibákat tartalmazhat.

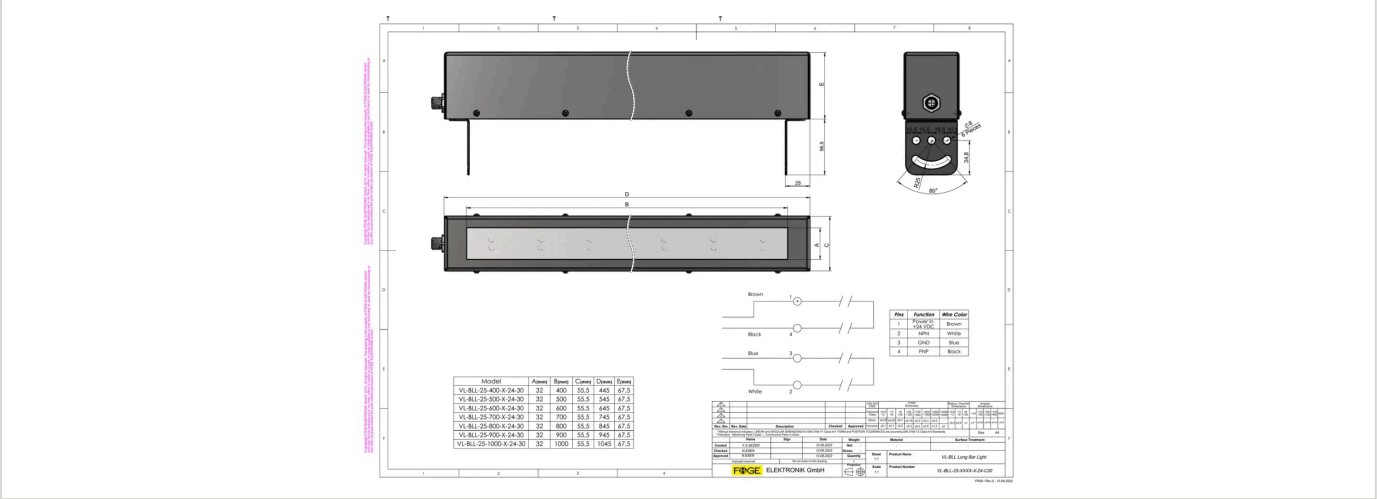

4 Elektromos csatlakozás

M12 5 érintkezős csatlakozó a házon (kábel nélkül). A megvilágítót PNP vagy NPN trigger jel kapcsolja.

Érintkező	Funkció	Érszín
1	Tápfeszültség-bemenet +24 V DC	Barna
2	NPN trigger	Fehér
3	GND	Kék
4	PNP trigger	Fekete
5	Nincs csatlakoztatva	—

Vagy a PNP, vagy az NPN trigger jelet kell alkalmazni, a kettőt egyszerre nem. A megfelelő bemeneti áram nélkül a fényteljesítmény nem egyenletes. Az 5. érintkező nincs használatban; a 4 érintkezős VKPM-Z-5/4 kábel illeszkedik.

5 Tartozékok

Rendelési kód	Leírás	Alkalmas a következőkhöz
VKPM-Z-5/4	M12 hüvelyes csatlakozó, egyenes, 4 érintkezős, PVC kábel 4 × 0,34 mm², 5 m, szabad végű, IP67	Minden VL-BLL modell

6 Hibák

- Ne nyissa fel a terméket az alábbi esetek egyikében sem, és semmilyen más esetben sem.
- Ha a LED-ek nem világítanak, ellenőrizze a csatlakozást és a tápellátást.
- Ha a LED-ek továbbra sem világítanak, forduljon a FÖGE-hez vagy a forgalmazóhoz.

7 Figyelmeztetések

- A tápellátást és a kijelző-/kimeneti eszközt az elektromos berendezésekre vonatkozó biztonsági előírásoknak megfelelően kell csatlakoztatni.
- A tápfeszültség nem haladhatja meg a megadott határértékeket.
- Kerülni kell a készülék rázkódását és ütődését.
- A kábelt védeni kell a sérülésektől.

A figyelmen kívül hagyás lehetséges következményei: áramütés okozta sérülés veszélye; a készülék károsodása vagy tönkremenetele.

A műszaki változtatások, hibák és nyomdahibák jogát fenntartjuk. Ez a dokumentum az angol eredeti fordítása, és fordítási hibákat tartalmazhat.

8 Biztonság

A rendszer üzemeltetéséhez ismerni kell a szerelési utasítást. Ebben az útmutatóban a következő jelzőszavakat használjuk:

Jelzőszó	Jelentés
FIGYELMEZTETÉS	Olyan veszélyes helyzetet jelöl, amely elkerülés hiányában halált vagy súlyos sérülést okozhat.
FIGYELEM	Olyan helyzetet jelöl, amely elkerülés hiányában anyagi kárt okozhat.
ÁRAMÜTÉS	Áramütés veszélyét jelöli, ha az utasításokat nem tartják be.

9 Felelősség anyaghibákért

A készülék valamennyi alkatrészét a gyártóüzemben ellenőriztük, és működőképességét teszteltük. Ha gondos minőség-ellenőrzésünk ellenére hibák lépnek fel, haladéktalanul értesíteni kell a FÖGE-t vagy a forgalmazót.

Az anyaghibákért való felelősség a szállítástól számított 12 hónapig áll fenn. Ezen időszak alatt a hibás alkatrészeket – a kopó alkatrészek kivételével – díjmentesen megjavítjuk vagy kicseréljük, ha a készüléket előre fizetett szállítási költséggel visszaküldik a FÖGE-hez. A szakszerűtlen kezelésből, erőszak alkalmazásából, valamint harmadik fél által végzett javításokból vagy módosításokból eredő károkra a felelősség nem terjed ki. A javításokat kizárólag a FÖGE végzi.

Ezen túlmenő igények nem érvényesíthetők. Az adásvételi szerződésből eredő igényeket ez nem érinti. A FÖGE különösen nem felel semmilyen következményi, különleges, közvetett vagy járulékos kárért. A továbbfejlesztés érdekében a FÖGE fenntartja a jogot a konstrukció előzetes értesítés nélküli módosítására.

10 Üzemen kívül helyezés és ártalmatlanítás

Le kell választani a készülékről a tápellátást és a kimeneti kábelt.

A szakszerűtlen ártalmatlanítás károsíthatja a környezetet. A készüléket, alkatrészeit és tartozékait, valamint a csomagolóanyagokat a felhasználás szerinti országban és régióban hatályos hulladékkezelési és ártalmatlanítási előírásoknak megfelelően kell ártalmatlanítani.

A műszaki változtatások, hibák és nyomdahibák jogát fenntartjuk. Ez a dokumentum az angol eredeti fordítása, és fordítási hibákat tartalmazhat.