VL-BLL Rétroéclairage barre pour caméra linéaire

Rétroéclairage barre LED pour caméras linéaires, 400 à 1000 mm, jusqu'à 2500 mm sur demande, 24 V DC

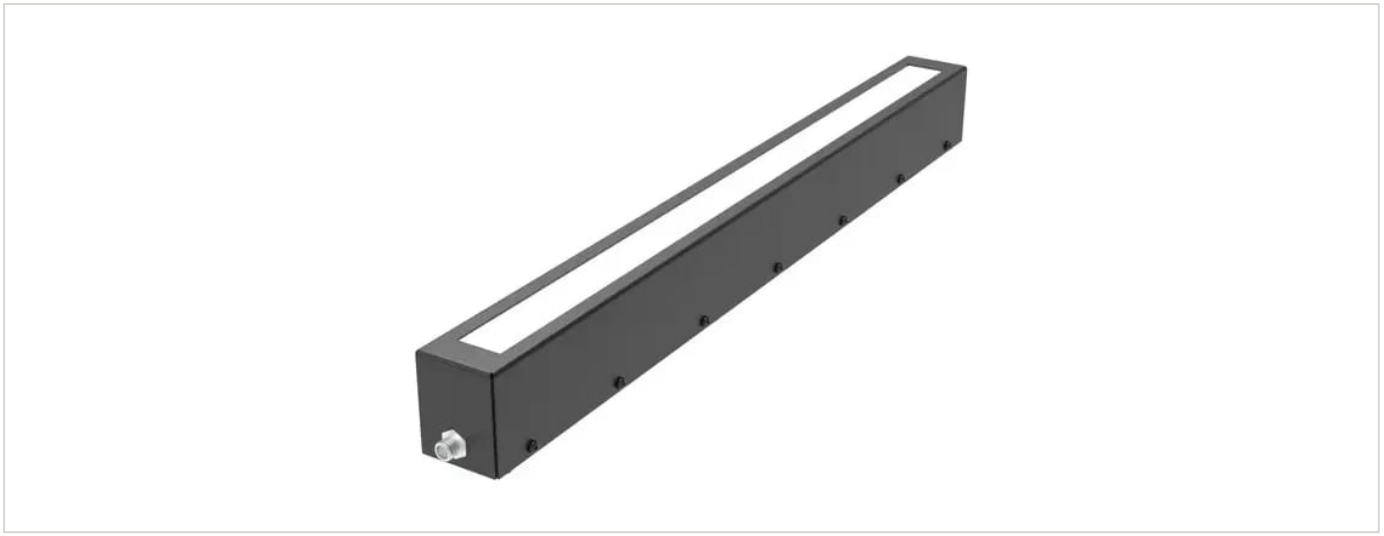

FÖGE Elektronik GmbH · Presentstr. 3 · 63939 Wörth am Main · Allemagne · +49 9372 9809477 · sales@fogegmbh.com

Usage prévu
Informations techniques
Dimensions et installation
Raccordement électrique
Accessoires
Défauts
Avertissements
Sécurité
Garantie des vices matériels
Mise hors service et élimination

1 Usage prévu

Le rétroéclairage barre VL-BLL est conçu pour la vision industrielle avec des caméras linéaires : inspection et positionnement de pièces et de bandes de matériau. La pièce est positionnée entre l'éclairage et la caméra.

L'appareil ne doit être utilisé que dans les limites indiquées dans les caractéristiques techniques et installé conformément à cette notice. Le système doit être conçu de manière qu'aucune personne ne soit mise en danger et que les machines et autres équipements ne soient pas endommagés en cas de dysfonctionnement ou de défaillance totale. Prendre des précautions supplémentaires lorsque l'application est liée à la sécurité.

2 Informations techniques

Type d'éclairage	Rétroéclairage à barre LED pour caméras linéaires
Longueurs d'éclairage (B)	400 – 1000 mm par pas de 100 mm ; jusqu'à 2500 mm sur demande
Profilé (A × C)	32 × 55,5 mm
Couleurs et longueur d'onde	Rouge 625 nm · Blanc 6500 K
Infrarouge et UV	IR 850 nm et UV 365 nm sur demande
Angle d'éclairage	30°

Sous réserve de modifications techniques, d'erreurs et de fautes d'impression. Ce document est une traduction de l'original anglais et peut contenir des erreurs de traduction.

Tension d'alimentation	24 V DC
Puissance absorbée	11 – 40 W selon la longueur et la couleur (voir le tableau des modèles)
Entrée de déclenchement (trigger)	PNP ou NPN — appliquer un seul signal, pas les deux
Raccordement	Connecteur M12 5 broches sur le boîtier (sans câble, référence de commande se terminant par -C)
Indice de protection	IP50
Boîtier	Acier, peint en noir
CEM	2014/30/UE — directive CEM (EN IEC 55015:2019+A11:2020, IEC 61547:2020)

Modèle	Couleur	Longueur d'onde / température de couleur	Puissance	Longueur d'éclairage B	Longueur totale D
VL-BLL-25-400-R-24-C	Rouge	625 nm	11 W	400 mm	445 mm
VL-BLL-25-400-W-24-C	Blanc	6500 K	16 W	400 mm	445 mm
VL-BLL-25-500-R-24-C	Rouge	625 nm	14 W	500 mm	545 mm
VL-BLL-25-500-W-24-C	Blanc	6500 K	20 W	500 mm	545 mm
VL-BLL-25-600-R-24-C	Rouge	625 nm	16 W	600 mm	645 mm
VL-BLL-25-600-W-24-C	Blanc	6500 K	24 W	600 mm	645 mm
VL-BLL-25-700-R-24-C	Rouge	625 nm	19 W	700 mm	745 mm
VL-BLL-25-700-W-24-C	Blanc	6500 K	28 W	700 mm	745 mm
VL-BLL-25-800-R-24-C	Rouge	625 nm	22 W	800 mm	845 mm
VL-BLL-25-800-W-24-C	Blanc	6500 K	32 W	800 mm	845 mm
VL-BLL-25-900-R-24-C	Rouge	625 nm	24 W	900 mm	945 mm
VL-BLL-25-900-W-24-C	Blanc	6500 K	36 W	900 mm	945 mm
VL-BLL-25-1000-R-24-C	Rouge	625 nm	27 W	1000 mm	1045 mm
VL-BLL-25-1000-W-24-C	Blanc	6500 K	40 W	1000 mm	1045 mm

Tous les modèles : 24 V DC, connecteur M12 5 broches sur le boîtier (sans câble), IP50. Longueurs jusqu'à 2500 mm sur demande. Versions IR (850 nm) et UV (365 nm) sur demande.

3 Dimensions et installation

L'utilisation du système exige la connaissance des instructions de montage. Les mots de signalisation employés sont expliqués dans la section Sécurité.





Sous réserve de modifications techniques, d'erreurs et de fautes d'impression. Ce document est une traduction de l'original anglais et peut contenir des erreurs de traduction.

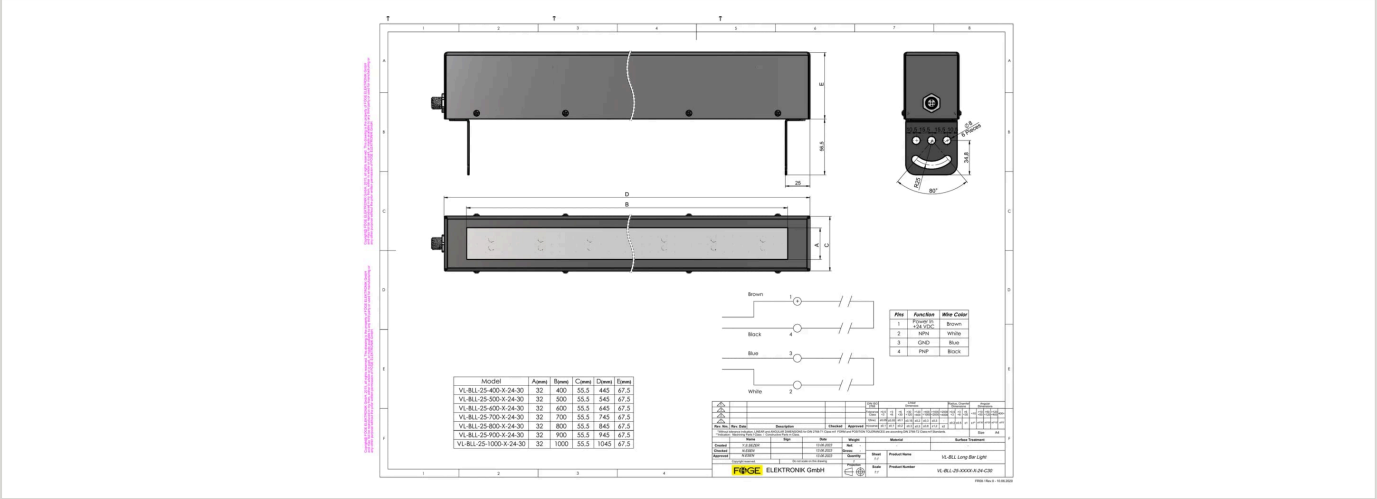

4 Raccordement électrique

Connecteur M12 5 broches sur le boîtier (sans câble). L'éclairage est commuté par un signal de déclenchement PNP ou NPN.

Broche	Fonction	Couleur du fil
1	Alimentation +24 V DC	Marron
2	Déclenchement NPN	Blanc
3	GND	Bleu
4	Déclenchement PNP	Noir
5	Non raccordée	—

Appliquer soit le signal de déclenchement PNP, soit le signal NPN, pas les deux. Sans le courant d'entrée correct, l'intensité lumineuse n'est pas constante. La broche 5 n'est pas utilisée ; le câble 4 broches VKPM-Z-5/4 convient.

5 Accessoires

Référence de commande	Description	Convient pour
VKPM-Z-5/4	Connecteur femelle M12 droit, 4 broches, câble PVC 4 × 0,34 mm², 5 m, extrémité libre, IP67	Tous les modèles VL-BLL

6 Défauts

- Ne pas ouvrir le produit, que ce soit dans l'un des cas ci-dessous ou dans tout autre cas.
- Si les LED ne s'allument pas, contrôler le raccordement et l'alimentation.
- Si les LED ne s'allument toujours pas, contacter FÖGE ou votre distributeur.

7 Avertissements

- Raccorder l'alimentation et le dispositif d'affichage/de sortie conformément aux prescriptions de sécurité applicables au matériel électrique.
- La tension d'alimentation ne doit pas dépasser les limites indiquées.
- Éviter les chocs et les coups sur l'appareil.
- Protéger le câble contre les détériorations.

Conséquences possibles en cas de non-respect : risque de blessure par choc électrique ; endommagement ou destruction de l'appareil.

Sous réserve de modifications techniques, d'erreurs et de fautes d'impression. Ce document est une traduction de l'original anglais et peut contenir des erreurs de traduction.

8 Sécurité

L'utilisation du système exige de connaître les instructions de montage. Les mots d'avertissement suivants sont utilisés dans ces instructions :

Mot d'avertissement	Signification
AVERTISSEMENT	Indique une situation dangereuse qui, si elle n'est pas évitée, peut entraîner la mort ou des blessures graves.
AVIS	Indique une situation qui, si elle n'est pas évitée, peut entraîner des dommages matériels.
CHOC ÉLECTRIQUE	Indique un risque de choc électrique si les instructions ne sont pas respectées.

9 Garantie des vices matériels

Tous les composants de l'appareil ont été contrôlés et testés quant à leur fonctionnement sur le site de production. Si des défauts apparaissent malgré notre contrôle qualité rigoureux, FÖGE ou votre revendeur doit en être informé immédiatement.

La garantie des vices matériels est de 12 mois à compter de la livraison. Pendant cette période, les pièces défectueuses, à l'exception des pièces d'usure, sont réparées ou remplacées gratuitement si l'appareil est retourné à FÖGE en port payé. Les dommages causés par une manipulation inappropriée, par l'usage de la force, ou par des réparations ou modifications effectuées par des tiers ne sont pas couverts. Les réparations sont effectuées exclusivement par FÖGE.

Aucune autre réclamation ne peut être formulée. Les droits découlant du contrat d'achat restent inchangés. En particulier, FÖGE n'est responsable d'aucun dommage consécutif, spécial, indirect ou accessoire. Dans l'intérêt du développement continu, FÖGE se réserve le droit d'apporter des modifications de conception sans préavis.

10 Mise hors service et élimination

Débrancher l'alimentation et le câble de sortie de l'appareil.

Une élimination incorrecte peut nuire à l'environnement. Éliminer l'appareil, ses composants et accessoires, ainsi que les matériaux d'emballage, conformément aux réglementations en matière de traitement et d'élimination des déchets applicables dans le pays et la région d'utilisation.

Sous réserve de modifications techniques, d'erreurs et de fautes d'impression. Ce document est une traduction de l'original anglais et peut contenir des erreurs de traduction.