VL-BLL Φωτιστικό οπίσθιου φωτισμού τύπου μπάρας για γραμμική σάρωση

Φωτιστικό LED οπίσθιου φωτισμού τύπου μπάρας για κάμερες γραμμικής σάρωσης, 400 έως 1000 mm, έως 2500 mm κατόπιν αιτήματος, 24 V DC

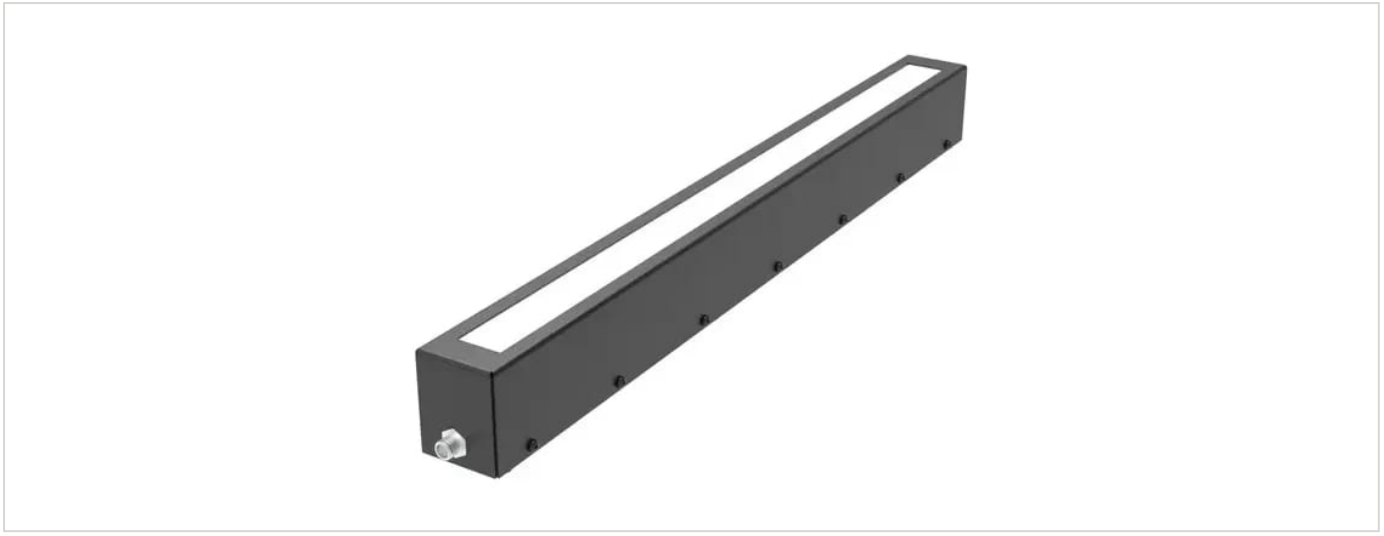

FÖGE Elektronik GmbH · Presentstr. 3 · 63939 Wörth am Main · Γερμανία · +49 9372 9809477 · sales@fogegmbh.com

Προβλεπόμενη χρήση
Τεχνικές πληροφορίες
Διαστάσεις και εγκατάσταση
Ηλεκτρική σύνδεση
Εξαρτήματα
Βλάβες
Προειδοποιήσεις
Ασφάλεια
Ευθύνη για ελαττώματα υλικού
Απενεργοποίηση και απόρριψη

1 Προβλεπόμενη χρήση

Το φωτιστικό οπίσθιου φωτισμού τύπου μπάρας VL-BLL είναι σχεδιασμένο για βιομηχανική μηχανική όραση με κάμερες γραμμικής σάρωσης: έλεγχο και τοποθέτηση τεμαχίων και συνεχών ταινιών υλικού. Το τεμάχιο τοποθετείται ανάμεσα στο φωτιστικό και την κάμερα.

Η συσκευή πρέπει να λειτουργεί μόνο εντός των ορίων που καθορίζονται στα τεχνικά δεδομένα και να εγκαθίσταται σύμφωνα με το παρόν εγχειρίδιο. Το σύστημα πρέπει να σχεδιάζεται έτσι ώστε, σε περίπτωση δυσλειτουργίας ή ολικής αστοχίας, να μην τίθεται σε κίνδυνο κανένα άτομο και να μην προκαλείται ζημιά σε μηχανήματα και άλλο εξοπλισμό. Λάβετε πρόσθετα προληπτικά μέτρα όταν η εφαρμογή σχετίζεται με την ασφάλεια.

2 Τεχνικές πληροφορίες

Τύπος φωτός	Φωτιστικό οπίσθιου φωτισμού μπάρας LED για κάμερες γραμμικής σάρωσης
Φωτιζόμενα μήκη (B)	400 – 1000 mm με βήμα 100 mm· έως 2500 mm κατόπιν αιτήματος
Προφίλ (A × C)	32 × 55,5 mm
Χρώματα και μήκος κύματος	Κόκκινο 625 nm · Λευκό 6500 K

Με επιφύλαξη τεχνικών αλλαγών, σφαλμάτων και τυπογραφικών λαθών. Το έγγραφο αυτό είναι μετάφραση του αγγλικού πρωτοτύπου και μπορεί να περιέχει σφάλματα μετάφρασης.

Υπέρυθρο και UV	IR 850 nm και UV 365 nm κατόπιν αιτήματος
Γωνία φωτισμού	30°
Τάση τροφοδοσίας	24 V DC
Κατανάλωση ισχύος	11 – 40 W ανάλογα με το μήκος και το χρώμα (βλ. πίνακα μοντέλων)
Είσοδος σκανδαλισμού (trigger)	PNP ή NPN — εφαρμόστε ένα σήμα, όχι και τα δύο
Σύνδεση	Βύσμα M12 5 ακροδεκτών στο περίβλημα (χωρίς καλώδιο, κωδικός παραγγελίας με κατάληξη -C)
Βαθμός προστασίας	IP50
Περίβλημα	Χάλυβας, βαμμένος μαύρος
EMC	2014/30/ΕΕ — Οδηγία EMC (EN IEC 55015:2019+A11:2020, IEC 61547:2020)

Μοντέλο	Χρώμα	Μήκος κύματος / θερμοκρασία χρώματος	Ισχύς	Φωτιζόμενο μήκος B	Συνολικό μήκος D
VL-BLL-25-400-R-24-C	Κόκκινο	625 nm	11 W	400 mm	445 mm
VL-BLL-25-400-W-24-C	Λευκό	6500 K	16 W	400 mm	445 mm
VL-BLL-25-500-R-24-C	Κόκκινο	625 nm	14 W	500 mm	545 mm
VL-BLL-25-500-W-24-C	Λευκό	6500 K	20 W	500 mm	545 mm
VL-BLL-25-600-R-24-C	Κόκκινο	625 nm	16 W	600 mm	645 mm
VL-BLL-25-600-W-24-C	Λευκό	6500 K	24 W	600 mm	645 mm
VL-BLL-25-700-R-24-C	Κόκκινο	625 nm	19 W	700 mm	745 mm
VL-BLL-25-700-W-24-C	Λευκό	6500 K	28 W	700 mm	745 mm
VL-BLL-25-800-R-24-C	Κόκκινο	625 nm	22 W	800 mm	845 mm
VL-BLL-25-800-W-24-C	Λευκό	6500 K	32 W	800 mm	845 mm
VL-BLL-25-900-R-24-C	Κόκκινο	625 nm	24 W	900 mm	945 mm
VL-BLL-25-900-W-24-C	Λευκό	6500 K	36 W	900 mm	945 mm
VL-BLL-25-1000-R-24-C	Κόκκινο	625 nm	27 W	1000 mm	1045 mm
VL-BLL-25-1000-W-24-C	Λευκό	6500 K	40 W	1000 mm	1045 mm

Όλα τα μοντέλα: 24 V DC, βύσμα M12 5 ακροδεκτών στο περίβλημα (χωρίς καλώδιο), IP50. Μήκη έως 2500 mm κατόπιν αιτήματος. Διατίθενται εκδόσεις IR (850 nm) και UV (365 nm) κατόπιν αιτήματος.

3 Διαστάσεις και εγκατάσταση

Η λειτουργία του συστήματος προϋποθέτει γνώση των οδηγιών συναρμολόγησης. Οι προειδοποιητικές λέξεις που χρησιμοποιούνται επεξηγούνται στην ενότητα Ασφάλεια.





Με επιφύλαξη τεχνικών αλλαγών, σφαλμάτων και τυπογραφικών λαθών. Το έγγραφο αυτό είναι μετάφραση του αγγλικού πρωτοτύπου και μπορεί να περιέχει σφάλματα μετάφρασης.

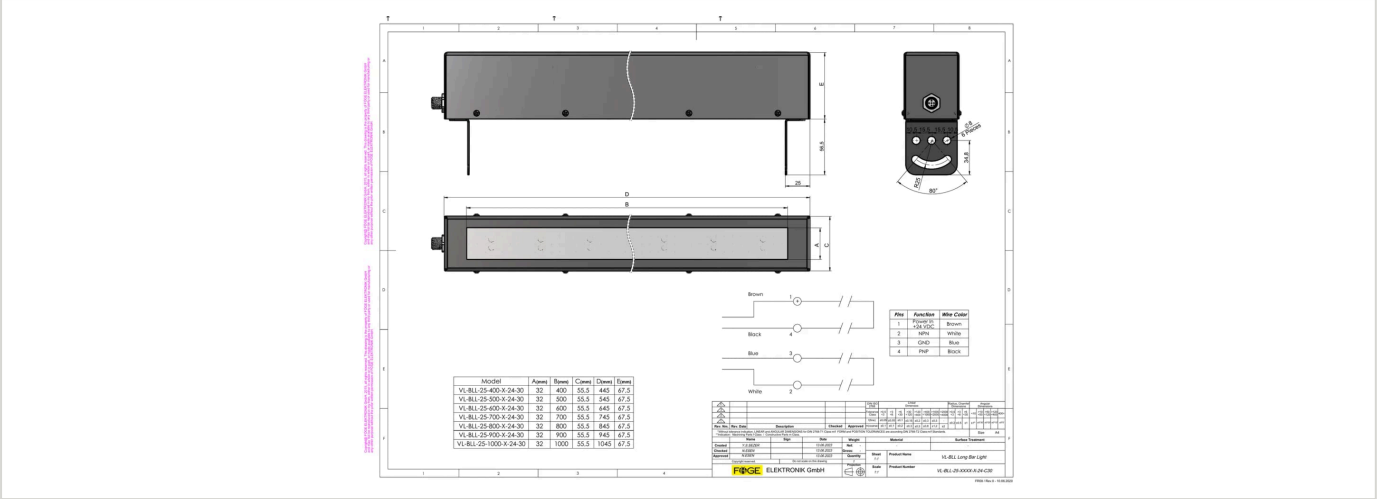

4 Ηλεκτρική σύνδεση

Βύσμα M12 5 ακροδεκτών στο περίβλημα (χωρίς καλώδιο). Το φωτιστικό ενεργοποιείται από σήμα σκανδαλισμού PNP ή NPN.

Ακροδέκτης	Λειτουργία	Χρώμα αγωγού
1	Είσοδος τροφοδοσίας +24 V DC	Καφέ
2	Σκανδαλισμός NPN	Λευκό
3	GND	Μπλε
4	Σκανδαλισμός PNP	Μαύρο
5	Δεν συνδέεται	—

Εφαρμόστε είτε το σήμα σκανδαλισμού PNP είτε το NPN, όχι και τα δύο. Χωρίς το σωστό ρεύμα εισόδου η φωτεινή έξοδος δεν είναι σταθερή. Ο ακροδέκτης 5 δεν χρησιμοποιείται· ταιριάζει το καλώδιο 4 ακροδεκτών VKPM-Z-5/4.

5 Εξαρτήματα

Κωδικός παραγγελίας	Περιγραφή	Κατάλληλο για
VKPM-Z-5/4	Θηλυκό βύσμα M12, ευθύ, 4 ακροδεκτών, καλώδιο PVC 4 × 0,34 mm², 5 m, ελεύθερο άκρο, IP67	Όλα τα μοντέλα VL-BLL

6 Βλάβες

- Μην ανοίγετε το προϊόν σε καμία από τις παρακάτω περιπτώσεις ή σε οποιαδήποτε άλλη περίπτωση.
- Εάν τα LED δεν ανάβουν, ελέγξτε τη σύνδεση και την τροφοδοσία.
- Εάν τα LED εξακολουθούν να μην ανάβουν, επικοινωνήστε με τη FÖGE ή τον διανομέα σας.

7 Προειδοποιήσεις

- Συνδέστε την τροφοδοσία και τη συσκευή ένδειξης/εξόδου σύμφωνα με τους κανονισμούς ασφαλείας για τον ηλεκτρολογικό εξοπλισμό.
- Η τάση τροφοδοσίας δεν πρέπει να υπερβαίνει τα καθορισμένα όρια.
- Αποφεύγετε τα χτυπήματα και τους κραδασμούς στη συσκευή.
- Προστατεύετε το καλώδιο από ζημιές.

Πιθανές συνέπειες της μη τήρησης: κίνδυνος τραυματισμού από ηλεκτροπληξία· ζημιά ή καταστροφή της συσκευής.

Με επιφύλαξη τεχνικών αλλαγών, σφαλμάτων και τυπογραφικών λαθών. Το έγγραφο αυτό είναι μετάφραση του αγγλικού πρωτοτύπου και μπορεί να περιέχει σφάλματα μετάφρασης.

8 Ασφάλεια

Η λειτουργία του συστήματος απαιτεί γνώση των οδηγιών συναρμολόγησης. Στις παρούσες οδηγίες χρησιμοποιούνται οι ακόλουθες λέξεις επισήμανσης:

Λέξη επισήμανσης	Σημασία
ΠΡΟΕΙΔΟΠΟΙΗΣΗ	Υποδεικνύει επικίνδυνη κατάσταση η οποία, εάν δεν αποφευχθεί, μπορεί να οδηγήσει σε θάνατο ή σοβαρό τραυματισμό.
ΕΙΔΟΠΟΙΗΣΗ	Υποδεικνύει κατάσταση η οποία, εάν δεν αποφευχθεί, μπορεί να οδηγήσει σε υλικές ζημιές.
ΗΛΕΚΤΡΟΠΛΗΞΙΑ	Υποδεικνύει κίνδυνο ηλεκτροπληξίας εάν δεν τηρηθούν οι οδηγίες.

9 Ευθύνη για ελαττώματα υλικού

Όλα τα εξαρτήματα της συσκευής έχουν ελεγχθεί και δοκιμαστεί ως προς τη λειτουργία τους στην παραγωγική μονάδα. Εάν παρουσιαστούν ελαττώματα παρά τον προσεκτικό ποιοτικό μας έλεγχο, η FÖGE ή ο προμηθευτής σας πρέπει να ενημερωθούν αμέσως.

Η ευθύνη για ελαττώματα υλικού ισχύει για 12 μήνες από την παράδοση. Εντός αυτής της περιόδου, τα ελαττωματικά εξαρτήματα, με εξαίρεση τα αναλώσιμα, επισκευάζονται ή αντικαθίστανται δωρεάν εφόσον η συσκευή επιστραφεί στη FÖGE με προπληρωμένα μεταφορικά. Δεν καλύπτονται ζημιές που προκλήθηκαν από ακατάλληλο χειρισμό, χρήση βίας ή επισκευές ή τροποποιήσεις από τρίτους. Οι επισκευές πραγματοποιούνται αποκλειστικά από τη FÖGE.

Δεν μπορούν να προβληθούν περαιτέρω αξιώσεις. Οι αξιώσεις που απορρέουν από τη σύμβαση αγοράς παραμένουν ανεπηρέαστες. Ειδικότερα, η FÖGE δεν ευθύνεται για επακόλουθες, ειδικές, έμμεσες ή παρεπόμενες ζημιές. Για λόγους συνεχούς ανάπτυξης, η FÖGE διατηρεί το δικαίωμα να επιφέρει σχεδιαστικές αλλαγές χωρίς προειδοποίηση.

10 Απενεργοποίηση και απόρριψη

Αποσυνδέστε την τροφοδοσία και το καλώδιο εξόδου από τη συσκευή.

Η ακατάλληλη απόρριψη μπορεί να βλάψει το περιβάλλον. Απορρίπτετε τη συσκευή, τα εξαρτήματα και τα παρελκόμενά της, καθώς και τα υλικά συσκευασίας, σύμφωνα με τους κανονισμούς επεξεργασίας και απόρριψης αποβλήτων που ισχύουν στη χώρα και την περιοχή χρήσης.

Με επιφύλαξη τεχνικών αλλαγών, σφαλμάτων και τυπογραφικών λαθών. Το έγγραφο αυτό είναι μετάφραση του αγγλικού πρωτοτύπου και μπορεί να περιέχει σφάλματα μετάφρασης.