VL-BAR Kompakt rúdvilágító

Szögben állítható LED-es rúdvilágító gépi látáshoz, 51–505 mm, 24 V DC, PNP / NPN triggerrel



FÖGE Elektronik GmbH · Presentstr. 3 · 63939 Wörth am Main · Németország · +49 9372 9809477 · sales@fogegmbh.com

Rendeltetésszerű használat
Műszaki információk
Méretek és telepítés
Elektromos csatlakozás
Tartozékok
Hibák
Figyelmeztetések
Biztonság
Felelősség anyaghibákért
Üzemen kívül helyezés és ártalmatlanítás

1 Rendeltetésszerű használat

A VL-BAR rúdvilágító ipari gépi látásra készült: alkatrészek ellenőrzésére, 1D és 2D kódok olvasására, OCR / OCV-re, felületvizsgálatra és más olyan feladatokra, amelyek közvetlen vagy ferde megvilágítást igényelnek. A megvilágítót a kamera és az alkatrész közé, vagy az alkatrészhez képest megfelelő szögben kell elhelyezni.

A készüléket kizárólag a műszaki adatokban megadott határokon belül szabad üzemeltetni, és ennek az útmutatónak megfelelően kell telepíteni. A rendszert úgy kell megtervezni, hogy meghibásodás vagy teljes kiesés esetén se kerüljön veszélybe senki, és ne sérüljenek a gépek és egyéb berendezések. Ha az alkalmazás biztonsági jellegű, tegyen további óvintézkedéseket.

2 Műszaki információk

Fény típusa	Kompakt LED-es rúdvilágító közvetlen vagy ferde megvilágításhoz
Fényhosszak (B)	51 / 102 / 203 / 305 / 405 / 505 mm
Profil (A × C)	23 × 33,2 mm
Színek és hullámhossz	Piros 621 nm · Zöld 528 nm · Kék 470 nm · Fehér 6500 K
Infravörös és UV	IR 850 nm és UV 365 nm kérésre

A műszaki változtatások, hibák és nyomdahibák jogát fenntartjuk. Ez a dokumentum az angol eredeti fordítása, és fordítási hibákat tartalmazhat.

LED sugárzási szög	Piros 32° · Zöld 34° · Kék 34° · Fehér 30°
LED-ek	Autóipari minőségű LED-ek, állandó áramú vezérlés
Tápfeszültség	24 V DC
Teljesítményfelvétel	1,37 – 21,60 W hossztól és színtől függően (lásd a modelltáblázatot)
Trigger bemenet	PNP vagy NPN — csak az egyik jelet kapcsolja, a kettőt egyszerre ne
Csatlakozás	4 érintkezős M8 csatlakozó 300 mm-es kábelen
Védettségi fokozat	IP50 (kérésre IP67)
Ház	Alumínium, fekete eloxált, hűtőhornyokkal
Diffúzor	Átlátszó vagy matt
Rögzítés	4 db M3 rögzítőfurat
EMC	2014/30/EU — EMC irányelv (EN IEC 55015:2019+A11:2020, IEC 61547:2020)

Modell	Szín	Hullámhossz / színhőmérséklet	Teljesítmény	Fényhossz B	Teljes hossz D
VL-BAR-23-51-R-24-C30	Piros	621 nm	2,16 W	51 mm	69 mm
VL-BAR-23-51-G-24-C30	Zöld	528 nm	2,05 W	51 mm	69 mm
VL-BAR-23-51-B-24-C30	Kék	470 nm	1,37 W	51 mm	69 mm
VL-BAR-23-51-W-24-C30	Fehér	6500 K	1,71 W	51 mm	69 mm
VL-BAR-23-102-R-24-C30	Piros	621 nm	4,32 W	102 mm	121 mm
VL-BAR-23-102-G-24-C30	Zöld	528 nm	4,10 W	102 mm	121 mm
VL-BAR-23-102-B-24-C30	Kék	470 nm	2,73 W	102 mm	121 mm
VL-BAR-23-102-W-24-C30	Fehér	6500 K	3,42 W	102 mm	121 mm
VL-BAR-23-203-R-24-C30	Piros	621 nm	8,64 W	203 mm	222 mm
VL-BAR-23-203-G-24-C30	Zöld	528 nm	8,20 W	203 mm	222 mm
VL-BAR-23-203-B-24-C30	Kék	470 nm	5,47 W	203 mm	222 mm
VL-BAR-23-203-W-24-C30	Fehér	6500 K	6,84 W	203 mm	222 mm
VL-BAR-23-305-R-24-C30	Piros	621 nm	12,96 W	305 mm	324 mm
VL-BAR-23-305-G-24-C30	Zöld	528 nm	12,31 W	305 mm	324 mm
VL-BAR-23-305-B-24-C30	Kék	470 nm	8,20 W	305 mm	324 mm
VL-BAR-23-305-W-24-C30	Fehér	6500 K	10,26 W	305 mm	324 mm
VL-BAR-23-405-R-24-C30	Piros	621 nm	17,28 W	405 mm	424 mm
VL-BAR-23-405-G-24-C30	Zöld	528 nm	16,42 W	405 mm	424 mm
VL-BAR-23-405-B-24-C30	Kék	470 nm	10,94 W	405 mm	424 mm
VL-BAR-23-405-W-24-C30	Fehér	6500 K	13,68 W	405 mm	424 mm
VL-BAR-23-505-R-24-C30	Piros	621 nm	21,60 W	505 mm	524 mm
VL-BAR-23-505-G-24-C30	Zöld	528 nm	20,52 W	505 mm	524 mm
VL-BAR-23-505-B-24-C30	Kék	470 nm	13,68 W	505 mm	524 mm
VL-BAR-23-505-W-24-C30	Fehér	6500 K	17,10 W	505 mm	524 mm

Minden modell: 24 V DC, 4 érintkezős M8 csatlakozó 300 mm-es kábelen, IP50 (kérésre IP67). IR (850 nm) és UV (365 nm) változat kérésre.

3 Méretek és telepítés

A rendszer üzemeltetéséhez ismerni kell a szerelési utasításokat. A használt jelzőszavak magyarázatát a Biztonság című szakasz tartalmazza.

A műszaki változtatások, hibák és nyomdahibák jogát fenntartjuk. Ez a dokumentum az angol eredeti fordítása, és fordítási hibákat tartalmazhat.

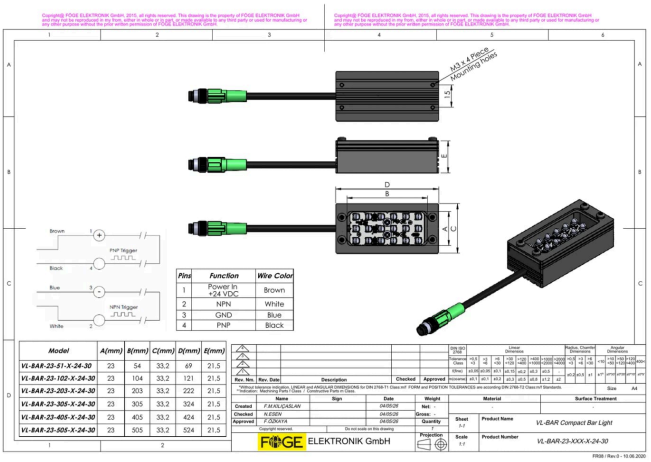

4 Elektromos csatlakozás

M8 4 érintkezős csatlakozó 300 mm-es kábelen. A megvilágítót PNP vagy NPN trigger jel kapcsolja.

Érintkező	Funkció	Érszín
1	Tápfeszültség-bemenet +24 V DC	Barna
2	NPN trigger	Fehér
3	GND	Kék
4	PNP trigger	Fekete

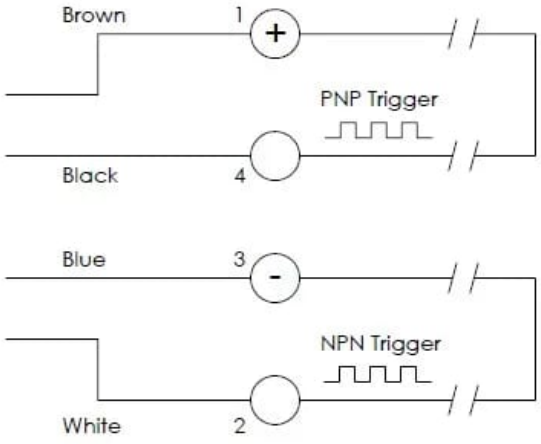

Vagy a PNP, vagy az NPN trigger jelet kell alkalmazni, a kettőt egyszerre nem. A megfelelő bemeneti áram nélkül a fényteljesítmény nem egyenletes.

A műszaki változtatások, hibák és nyomdahibák jogát fenntartjuk. Ez a dokumentum az angol eredeti fordítása, és fordítási hibákat tartalmazhat.

5 Tartozékok

Rendelési kód	Leírás	Alkalmas a következőkhöz
FG-AC-0052	Matt diffúzor	VL-BAR-23-51 (R / W / B / G)
FG-AC-0053	Matt diffúzor	VL-BAR-23-102 (R / W / B / G)
FG-AC-0054	Matt diffúzor	VL-BAR-23-203 (R / W / B / G)
FG-AC-0055	Matt diffúzor	VL-BAR-23-305 (R / W / B / G)
FG-AC-0056	Matt diffúzor	VL-BAR-23-405 (R / W / B / G)
FG-AC-0057	Matt diffúzor	VL-BAR-23-505 (R / W / B / G)
TKPM-Z-2.5/4	M8 hüvelyes csatlakozó, egyenes, PVC kábel 4 × 0,25 mm², fekete, UL/CSA, 2,5 m	Minden VL-BAR modell
TKPM-Z-5/4	M8 hüvelyes csatlakozó, egyenes, PVC kábel 4 × 0,25 mm², fekete, UL/CSA, 5 m	Minden VL-BAR modell
TKPM-W-2.5/4	M8 hüvelyes csatlakozó, 90°, PVC kábel 4 × 0,25 mm², fekete, UL/CSA, 2,5 m	Minden VL-BAR modell
TKPM-W-5/4	M8 hüvelyes csatlakozó, 90°, PVC kábel 4 × 0,25 mm², fekete, UL/CSA, 5 m	Minden VL-BAR modell

6 Hibák

- Ne nyissa fel a terméket az alábbi esetek egyikében sem, és semmilyen más esetben sem.
- Ha a LED-ek nem világítanak, ellenőrizze a csatlakozást és a tápellátást.
- Ha a LED-ek továbbra sem világítanak, forduljon a FÖGE-hez vagy a forgalmazóhoz.

7 Figyelmeztetések

- A tápellátást és a kijelző-/kimeneti eszközt az elektromos berendezésekre vonatkozó biztonsági előírásoknak megfelelően kell csatlakoztatni.
- A tápfeszültség nem haladhatja meg a megadott határértékeket.
- Kerülni kell a készülék rázkódását és ütődését.
- A kábelt védeni kell a sérülésektől.

A figyelmen kívül hagyás lehetséges következményei: áramütés okozta sérülés veszélye; a készülék károsodása vagy tönkremenetele.

8 Biztonság

A rendszer üzemeltetéséhez ismerni kell a szerelési utasítást. Ebben az útmutatóban a következő jelzőszavakat használjuk:

A műszaki változtatások, hibák és nyomdahibák jogát fenntartjuk. Ez a dokumentum az angol eredeti fordítása, és fordítási hibákat tartalmazhat.

Jelzőszó	Jelentés
FIGYELMEZTETÉS	Olyan veszélyes helyzetet jelöl, amely elkerülés hiányában halált vagy súlyos sérülést okozhat.
FIGYELEM	Olyan helyzetet jelöl, amely elkerülés hiányában anyagi kárt okozhat.
ÁRAMÜTÉS	Áramütés veszélyét jelöli, ha az utasításokat nem tartják be.

9 Felelősség anyaghibákért

A készülék valamennyi alkatrészét a gyártóüzemben ellenőriztük, és működőképességét teszteltük. Ha gondos minőség-ellenőrzésünk ellenére hibák lépnek fel, haladéktalanul értesíteni kell a FÖGE-t vagy a forgalmazót.

Az anyaghibákért való felelősség a szállítástól számított 12 hónapig áll fenn. Ezen időszak alatt a hibás alkatrészeket – a kopó alkatrészek kivételével – díjmentesen megjavítjuk vagy kicseréljük, ha a készüléket előre fizetett szállítási költséggel visszaküldik a FÖGE-hez. A szakszerűtlen kezelésből, erőszak alkalmazásából, valamint harmadik fél által végzett javításokból vagy módosításokból eredő károkra a felelősség nem terjed ki. A javításokat kizárólag a FÖGE végzi.

Ezen túlmenő igények nem érvényesíthetők. Az adásvételi szerződésből eredő igényeket ez nem érinti. A FÖGE különösen nem felel semmilyen következményi, különleges, közvetett vagy járulékos kárért. A továbbfejlesztés érdekében a FÖGE fenntartja a jogot a konstrukció előzetes értesítés nélküli módosítására.

10 Üzemen kívül helyezés és ártalmatlanítás

Le kell választani a készülékről a tápellátást és a kimeneti kábelt.

A szakszerűtlen ártalmatlanítás károsíthatja a környezetet. A készüléket, alkatrészeit és tartozékait, valamint a csomagolóanyagokat a felhasználás szerinti országban és régióban hatályos hulladékkezelési és ártalmatlanítási előírásoknak megfelelően kell ártalmatlanítani.

A műszaki változtatások, hibák és nyomdahibák jogát fenntartjuk. Ez a dokumentum az angol eredeti fordítása, és fordítási hibákat tartalmazhat.