VL-BAR Éclairage barre compact

Éclairage barre LED à angle réglable pour la vision industrielle, 51 à 505 mm, 24 V DC avec entrée de déclenchement (trigger) PNP / NPN



FÖGE Elektronik GmbH · Presentstr. 3 · 63939 Wörth am Main · Allemagne · +49 9372 9809477 · sales@fogegmbh.com

Usage prévu
Informations techniques
Dimensions et installation
Raccordement électrique
Accessoires
Défauts
Avertissements
Sécurité
Garantie des vices matériels
Mise hors service et élimination

1 Usage prévu

L'éclairage barre VL-BAR est conçu pour la vision industrielle : inspection de pièces, lecture de codes 1D et 2D, OCR / OCV, inspection de surface et autres tâches nécessitant un éclairage direct ou incliné. L'éclairage est positionné entre la caméra et la pièce, ou selon un angle approprié par rapport à celle-ci.

L'appareil ne doit être utilisé que dans les limites indiquées dans les caractéristiques techniques et installé conformément à cette notice. Le système doit être conçu de manière qu'aucune personne ne soit mise en danger et que les machines et autres équipements ne soient pas endommagés en cas de dysfonctionnement ou de défaillance totale. Prendre des précautions supplémentaires lorsque l'application est liée à la sécurité.

2 Informations techniques

Type d'éclairage	Éclairage barre LED compact pour éclairage direct ou incliné
Longueurs d'éclairage (B)	51 / 102 / 203 / 305 / 405 / 505 mm
Profilé (A × C)	23 × 33,2 mm
Couleurs et longueur d'onde	Rouge 621 nm · Vert 528 nm · Bleu 470 nm · Blanc 6500 K
Infrarouge et UV	IR 850 nm et UV 365 nm sur demande

Sous réserve de modifications techniques, d'erreurs et de fautes d'impression. Ce document est une traduction de l'original anglais et peut contenir des erreurs de traduction.

Angle du faisceau LED	Rouge 32° · Vert 34° · Bleu 34° · Blanc 30°
LED	LED de qualité automobile, alimentation à courant constant
Tension d'alimentation	24 V DC
Puissance absorbée	1,37 – 21,60 W selon la longueur et la couleur (voir le tableau des modèles)
Entrée de déclenchement (trigger)	PNP ou NPN — appliquer un seul signal, pas les deux
Raccordement	Connecteur M8 4 broches sur un câble de 300 mm
Indice de protection	IP50 (IP67 sur demande)
Boîtier	Aluminium, anodisé noir, avec rainures de refroidissement
Diffuseur	Transparent ou dépoli
Montage	4 trous de fixation M3
CEM	2014/30/UE — directive CEM (EN IEC 55015:2019+A11:2020, IEC 61547:2020)

Modèle	Couleur	Longueur d'onde / température de couleur	Puissance	Longueur d'éclairage B	Longueur totale D
VL-BAR-23-51-R-24-C30	Rouge	621 nm	2,16 W	51 mm	69 mm
VL-BAR-23-51-G-24-C30	Vert	528 nm	2,05 W	51 mm	69 mm
VL-BAR-23-51-B-24-C30	Bleu	470 nm	1,37 W	51 mm	69 mm
VL-BAR-23-51-W-24-C30	Blanc	6500 K	1,71 W	51 mm	69 mm
VL-BAR-23-102-R-24-C30	Rouge	621 nm	4,32 W	102 mm	121 mm
VL-BAR-23-102-G-24-C30	Vert	528 nm	4,10 W	102 mm	121 mm
VL-BAR-23-102-B-24-C30	Bleu	470 nm	2,73 W	102 mm	121 mm
VL-BAR-23-102-W-24-C30	Blanc	6500 K	3,42 W	102 mm	121 mm
VL-BAR-23-203-R-24-C30	Rouge	621 nm	8,64 W	203 mm	222 mm
VL-BAR-23-203-G-24-C30	Vert	528 nm	8,20 W	203 mm	222 mm
VL-BAR-23-203-B-24-C30	Bleu	470 nm	5,47 W	203 mm	222 mm
VL-BAR-23-203-W-24-C30	Blanc	6500 K	6,84 W	203 mm	222 mm
VL-BAR-23-305-R-24-C30	Rouge	621 nm	12,96 W	305 mm	324 mm
VL-BAR-23-305-G-24-C30	Vert	528 nm	12,31 W	305 mm	324 mm
VL-BAR-23-305-B-24-C30	Bleu	470 nm	8,20 W	305 mm	324 mm
VL-BAR-23-305-W-24-C30	Blanc	6500 K	10,26 W	305 mm	324 mm
VL-BAR-23-405-R-24-C30	Rouge	621 nm	17,28 W	405 mm	424 mm
VL-BAR-23-405-G-24-C30	Vert	528 nm	16,42 W	405 mm	424 mm
VL-BAR-23-405-B-24-C30	Bleu	470 nm	10,94 W	405 mm	424 mm
VL-BAR-23-405-W-24-C30	Blanc	6500 K	13,68 W	405 mm	424 mm
VL-BAR-23-505-R-24-C30	Rouge	621 nm	21,60 W	505 mm	524 mm
VL-BAR-23-505-G-24-C30	Vert	528 nm	20,52 W	505 mm	524 mm
VL-BAR-23-505-B-24-C30	Bleu	470 nm	13,68 W	505 mm	524 mm
VL-BAR-23-505-W-24-C30	Blanc	6500 K	17,10 W	505 mm	524 mm

Tous les modèles : 24 V DC, connecteur M8 4 broches sur un câble de 300 mm, IP50 (IP67 sur demande). Versions IR (850 nm) et UV (365 nm) sur demande.

3 Dimensions et installation

L'utilisation du système exige la connaissance des instructions de montage. Les mots de signalisation employés sont expliqués dans la section Sécurité.

Sous réserve de modifications techniques, d'erreurs et de fautes d'impression. Ce document est une traduction de l'original anglais et peut contenir des erreurs de traduction.

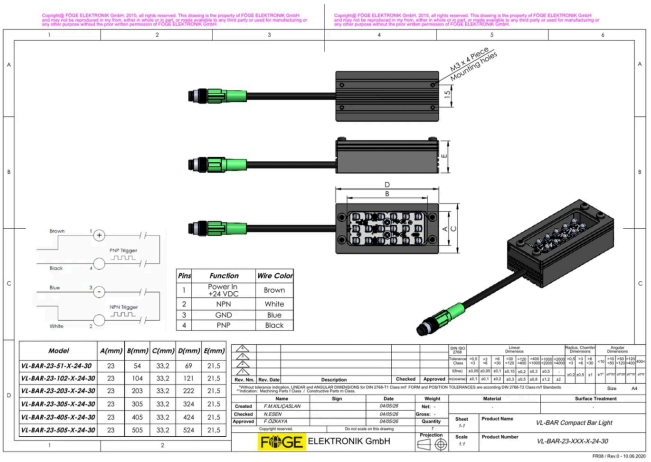

4 Raccordement électrique

Connecteur M8 4 broches sur un câble de 300 mm. L'éclairage est commuté par un signal de déclenchement PNP ou NPN.

Broche	Fonction	Couleur du fil
1	Alimentation +24 V DC	Marron
2	Déclenchement NPN	Blanc
3	GND	Bleu
4	Déclenchement PNP	Noir

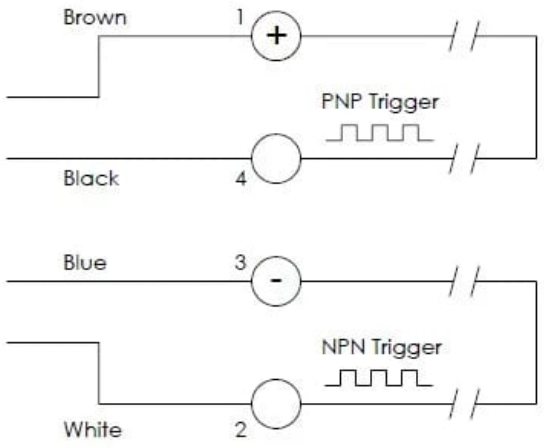

Appliquer soit le signal de déclenchement PNP, soit le signal NPN, pas les deux. Sans le courant d'entrée correct, l'intensité lumineuse n'est pas constante.

Sous réserve de modifications techniques, d'erreurs et de fautes d'impression. Ce document est une traduction de l'original anglais et peut contenir des erreurs de traduction.

5 Accessoires

Référence de commande	Description	Convient pour
FG-AC-0052	Diffuseur dépoli	VL-BAR-23-51 (R / W / B / G)
FG-AC-0053	Diffuseur dépoli	VL-BAR-23-102 (R / W / B / G)
FG-AC-0054	Diffuseur dépoli	VL-BAR-23-203 (R / W / B / G)
FG-AC-0055	Diffuseur dépoli	VL-BAR-23-305 (R / W / B / G)
FG-AC-0056	Diffuseur dépoli	VL-BAR-23-405 (R / W / B / G)
FG-AC-0057	Diffuseur dépoli	VL-BAR-23-505 (R / W / B / G)
TKPM-Z-2.5/4	Connecteur femelle M8 droit, câble PVC 4 × 0,25 mm², noir, UL/CSA, 2,5 m	Tous les modèles VL-BAR
TKPM-Z-5/4	Connecteur femelle M8 droit, câble PVC 4 × 0,25 mm², noir, UL/CSA, 5 m	Tous les modèles VL-BAR
TKPM-W-2.5/4	Connecteur femelle M8, coudé à 90°, câble PVC 4 × 0,25 mm², noir, UL/CSA, 2,5 m	Tous les modèles VL-BAR
TKPM-W-5/4	Connecteur femelle M8, coudé à 90°, câble PVC 4 × 0,25 mm², noir, UL/CSA, 5 m	Tous les modèles VL-BAR

6 Défauts

- Ne pas ouvrir le produit, que ce soit dans l'un des cas ci-dessous ou dans tout autre cas.
- Si les LED ne s'allument pas, contrôler le raccordement et l'alimentation.
- Si les LED ne s'allument toujours pas, contacter FÖGE ou votre distributeur.

7 Avertissements

- Raccorder l'alimentation et le dispositif d'affichage/de sortie conformément aux prescriptions de sécurité applicables au matériel électrique.
- La tension d'alimentation ne doit pas dépasser les limites indiquées.
- Éviter les chocs et les coups sur l'appareil.
- Protéger le câble contre les détériorations.

Conséquences possibles en cas de non-respect : risque de blessure par choc électrique ; endommagement ou destruction de l'appareil.

8 Sécurité

L'utilisation du système exige de connaître les instructions de montage. Les mots d'avertissement suivants sont utilisés dans ces instructions :

Sous réserve de modifications techniques, d'erreurs et de fautes d'impression. Ce document est une traduction de l'original anglais et peut contenir des erreurs de traduction.

Mot d'avertissement	Signification
AVERTISSEMENT	Indique une situation dangereuse qui, si elle n'est pas évitée, peut entraîner la mort ou des blessures graves.
AVIS	Indique une situation qui, si elle n'est pas évitée, peut entraîner des dommages matériels.
CHOC ÉLECTRIQUE	Indique un risque de choc électrique si les instructions ne sont pas respectées.

9 Garantie des vices matériels

Tous les composants de l'appareil ont été contrôlés et testés quant à leur fonctionnement sur le site de production. Si des défauts apparaissent malgré notre contrôle qualité rigoureux, FÖGE ou votre revendeur doit en être informé immédiatement.

La garantie des vices matériels est de 12 mois à compter de la livraison. Pendant cette période, les pièces défectueuses, à l'exception des pièces d'usure, sont réparées ou remplacées gratuitement si l'appareil est retourné à FÖGE en port payé. Les dommages causés par une manipulation inappropriée, par l'usage de la force, ou par des réparations ou modifications effectuées par des tiers ne sont pas couverts. Les réparations sont effectuées exclusivement par FÖGE.

Aucune autre réclamation ne peut être formulée. Les droits découlant du contrat d'achat restent inchangés. En particulier, FÖGE n'est responsable d'aucun dommage consécutif, spécial, indirect ou accessoire. Dans l'intérêt du développement continu, FÖGE se réserve le droit d'apporter des modifications de conception sans préavis.

10 Mise hors service et élimination

Débrancher l'alimentation et le câble de sortie de l'appareil.

Une élimination incorrecte peut nuire à l'environnement. Éliminer l'appareil, ses composants et accessoires, ainsi que les matériaux d'emballage, conformément aux réglementations en matière de traitement et d'élimination des déchets applicables dans le pays et la région d'utilisation.

Sous réserve de modifications techniques, d'erreurs et de fautes d'impression. Ce document est une traduction de l'original anglais et peut contenir des erreurs de traduction.