VL-COX Koaxiális megvilágító

Tengelyirányú diffúz LED-es megvilágító sík, tükröző felületekhez és kis alkatrészekhez, 4 méret, 24 V DC, PNP / NPN triggerrel

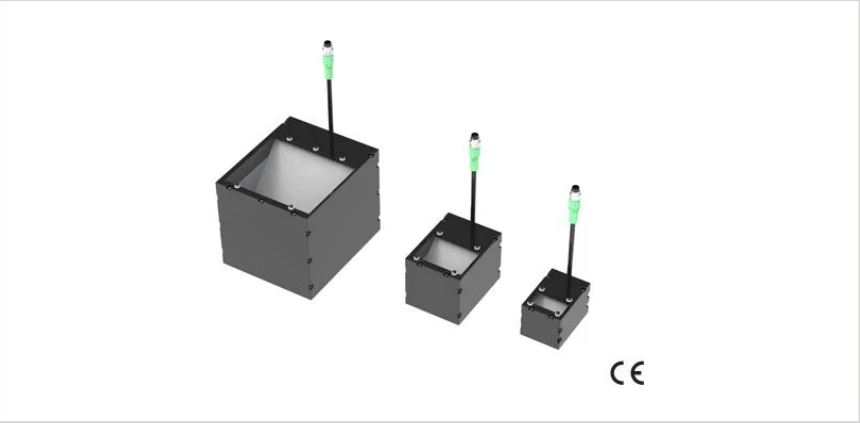

KULCSADATOK

Fény típusa
Koaxiális megvilágító tengelyirányú, diffúz megvilágításhoz

Színek és hullámhossz
Piros 625 nm · Fehér 6500 K

Méretváltozatok
32-16, 50-35, 94-78, 148-133 (lásd a modelltáblázatot)

Tápfeszültség
24 V DC

Áttekintés

A VL-COX egy koaxiális megvilágító gépi látáshoz. Egy fényvezető a kamera tengelye mentén irányítja a fényt, így a sík és tükröző felületek egyenletesen megvilágítottnak látszanak – repedések és hibák észleléséhez, érintkezők helyzetének ellenőrzéséhez furatokban, valamint OCR-hez kis fém alkatrészeken.

Főbb jellemzők

- Fényvezetés a teljes koaxiális hatásért
- Tengelyirányú diffúz megvilágítás, kis alkatrészekhez ideális
- Nagy fényerejű LED-ek a maximális megvilágításhoz
- Kompakt kivitel szűk helyekre
- Hővezető fólia a hőátadáshoz
- Piros 625 nm vagy fehér 6500 K; IR 850 nm és UV 365 nm kérésre
- PNP és NPN trigger bemenet
- 24 V DC, 4 érintkezős M8 csatlakozó, IP50 (IP67 kérésre)

Műszaki adatok

Fény típusa	Koaxiális megvilágító tengelyirányú, diffúz megvilágításhoz
Méretváltozatok	32-16, 50-35, 94-78, 148-133 (lásd a modelltáblázatot)
Színek és hullámhossz	Piros 625 nm · Fehér 6500 K
Infravörös és UV	IR 850 nm és UV 365 nm kérésre
Megvilágítási szög	120°
Tápfeszültség	24 V DC
Teljesítményfelvétel	1 – 23,5 W mérettől és színtől függően (lásd a modelltáblázatot)
Trigger bemenet	PNP vagy NPN — csak az egyik jelet kapcsolja, a kettőt egyszerre ne
Csatlakozás	4 érintkezős M8 csatlakozó 300 mm-es kábelen
Védettségi fokozat	IP50 (kérésre IP67)

A műszaki változtatások, hibák és nyomdahibák jogát fenntartjuk. Ez a dokumentum az angol eredeti fordítása, és fordítási hibákat tartalmazhat.

Ház	Alumínium, fekete eloxált
Rögzítés	4 db M3 rögzítőfurat a hátoldalon
EMC	2014/30/EU — EMC irányelv (EN IEC 55015:2019+A11:2020, IEC 61547:2020)

Típusok és rendelési kódok

Modell	Szín	Hullámhossz / színhőmérséklet	Teljesítmény	A × B	C	D	E
VL-COX-32-16-R-24-C30	Piros	625 nm	1 W	32 × 16 mm	41,5 mm	60 mm	39 mm
VL-COX-32-16-W-24-C30	Fehér	6500 K	1,25 W	32 × 16 mm	41,5 mm	60 mm	39 mm
VL-COX-50-35-R-24-C30	Piros	625 nm	2 W	50 × 35 mm	59,5 mm	79 mm	58 mm
VL-COX-50-35-W-24-C30	Fehér	6500 K	2,6 W	50 × 35 mm	59,5 mm	79 mm	58 mm
VL-COX-94-78-R-24-C30	Piros	625 nm	9 W	94 × 78 mm	103,5 mm	122 mm	101 mm
VL-COX-94-78-W-24-C30	Fehér	6500 K	11,25 W	94 × 78 mm	103,5 mm	122 mm	101 mm
VL-COX-148-133-R-24-C30	Piros	625 nm	18 W	148 × 133 mm	157,5 mm	177 mm	156 mm
VL-COX-148-133-W-24-C30	Fehér	6500 K	23,5 W	148 × 133 mm	157,5 mm	177 mm	156 mm

Minden modell: 24 V DC, 4 érintkezős M8 csatlakozó 300 mm-es kábelen, IP50 (kérésre IP67). IR (850 nm) és UV (365 nm) változat kérésre. Az A–E méretek a rajz szerint.

Elektromos csatlakoztatás

4 érintkezős M8 csatlakozó 300 mm-es kábelen. A megvilágítót PNP vagy NPN trigger jel kapcsolja.

Tű	Funkció	Vezetékszín
1	Tápellátás be: +24 V DC	Barna
2	NPN trigger	Fehér
3	GND	Kék
4	PNP trigger	Fekete

Csak a PNP vagy az NPN trigger jelet kapcsolja, a kettőt egyszerre ne. Megfelelő bemeneti áram nélkül a fénykibocsátás nem egyenletes.

Mintaalkalmazások

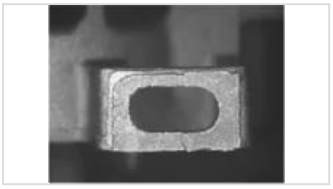

Repedések és hibák észlelése sík fémfelületeken

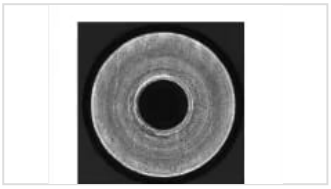

Helyzetérzékelés, felületvizsgálat



Érintkezők helyzetének ellenőrzése, furatokon belüli vizsgálat



Egyenletes, tengelyirányú diffúz fény kis tárgyakhoz



Magasságkülönbségek az alkatrészeken belül

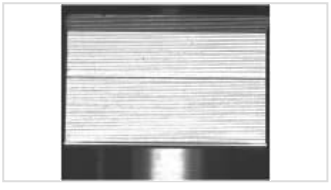

Kerek alkatrészek hibaészlelése forgatással és vonalkamerákkal

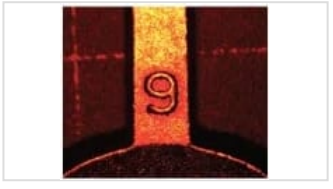

OCR kis fém alkatrészeken

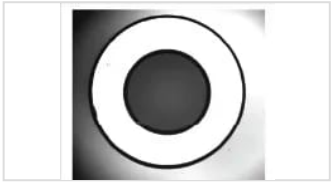

ÉI- és letöréshibák ellenőrzése kis fém alkatrészeken

A műszaki változtatások, hibák és nyomdahibák jogát fenntartjuk. Ez a dokumentum az angol eredeti fordítása, és fordítási hibákat tartalmazhat.

Tartozékok

Rendelési kód	Leírás	Alkalmas a következőhöz
TKPM-Z-2.5/4	M8 aljzat, egyenes, PVC kábel 4 × 0,25 mm², fekete, UL/CSA, 2,5 m	Az összes VL-COX modell
TKPM-Z-5/4	M8 aljzat, egyenes, PVC kábel 4 × 0,25 mm², fekete, UL/CSA, 5 m	Az összes VL-COX modell
TKPM-W-2.5/4	M8 aljzat, 90°, PVC kábel 4 × 0,25 mm², fekete, UL/CSA, 2,5 m	Az összes VL-COX modell
TKPM-W-5/4	M8 aljzat, 90°, PVC kábel 4 × 0,25 mm², fekete, UL/CSA, 5 m	Az összes VL-COX modell

Méretrajz

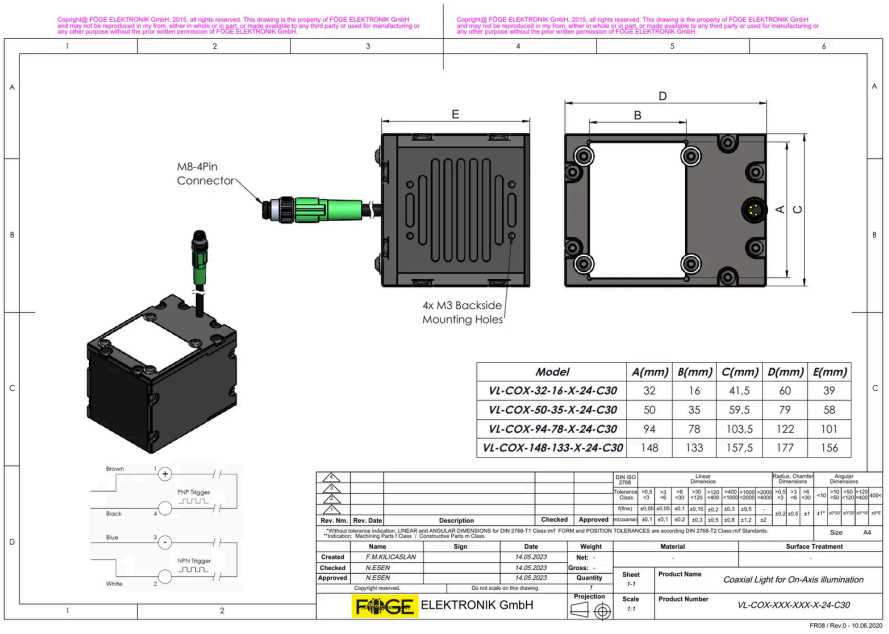

Model	A(mm)	B(mm)	C(mm)	D(mm)	E(mm)
VL-COX-32-16-X-24-C30	32	16	41,5	60	39
VL-COX-50-35-X-24-C30	50	35	59,5	79	58
VL-COX-94-78-X-24-C30	94	78	103,5	122	101
VL-COX-148-133-X-24-C30	148	133	157,5	177	156

VL-COX méretrajz az A–E méretekkel mind a négy méretre, 4 érintkezős M8 csatlakozóval és 4 db M3 hátoldali rögzítőfurattal

Termékinformáció és rendelés: sales@fogegmbh.com · +49 9372 9809477 · www.fogegmbh.com/hu

A műszaki változtatások, hibák és nyomdahibák jogát fenntartjuk. Ez a dokumentum az angol eredeti fordítása, és fordítási hibákat tartalmazhat.