PRODOTTI PER L'ELETTRICITÀ STATICA · APPLICAZIONE

Cardatura tessile — uscita del velo con SE-DCB-110

Nella cardatura le fibre vengono pettinate e allineate in un velo sottile e delicato. L'azione meccanica rapida e l'attrito contro le guarnizioni della carda caricano le fibre: il velo leggero aderisce ai rulli o si avvolge attorno al doffer («web wrap») — fermo macchina immediato — e le fibre si respingono, per cui il velo diventa sfilacciato e irregolare. Una SE-DCB-110 sopra la zona di uscita, dove il velo lascia la carda, lo mantiene piano e compatto fino alla formazione del nastro di carda. Trascini per ruotare; pizzichi o scorra per ingrandire.

SENZA IONIZZAZIONE

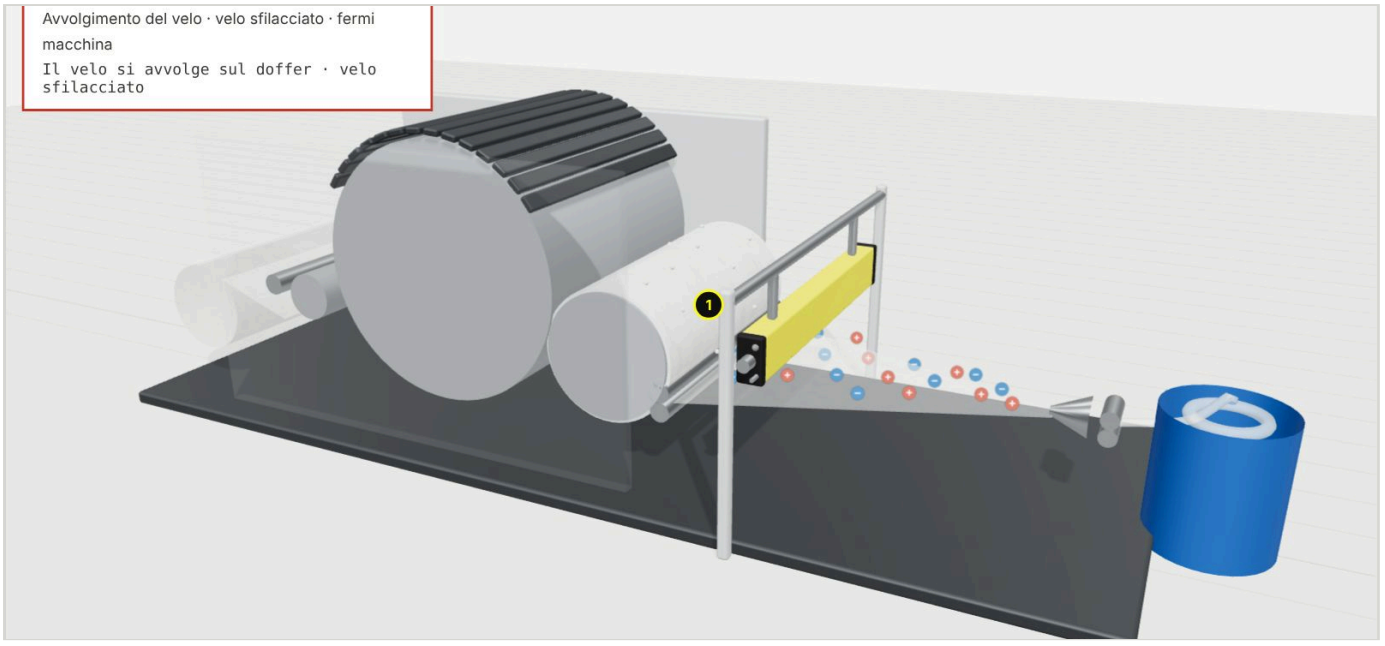

CON SE-DCB-110

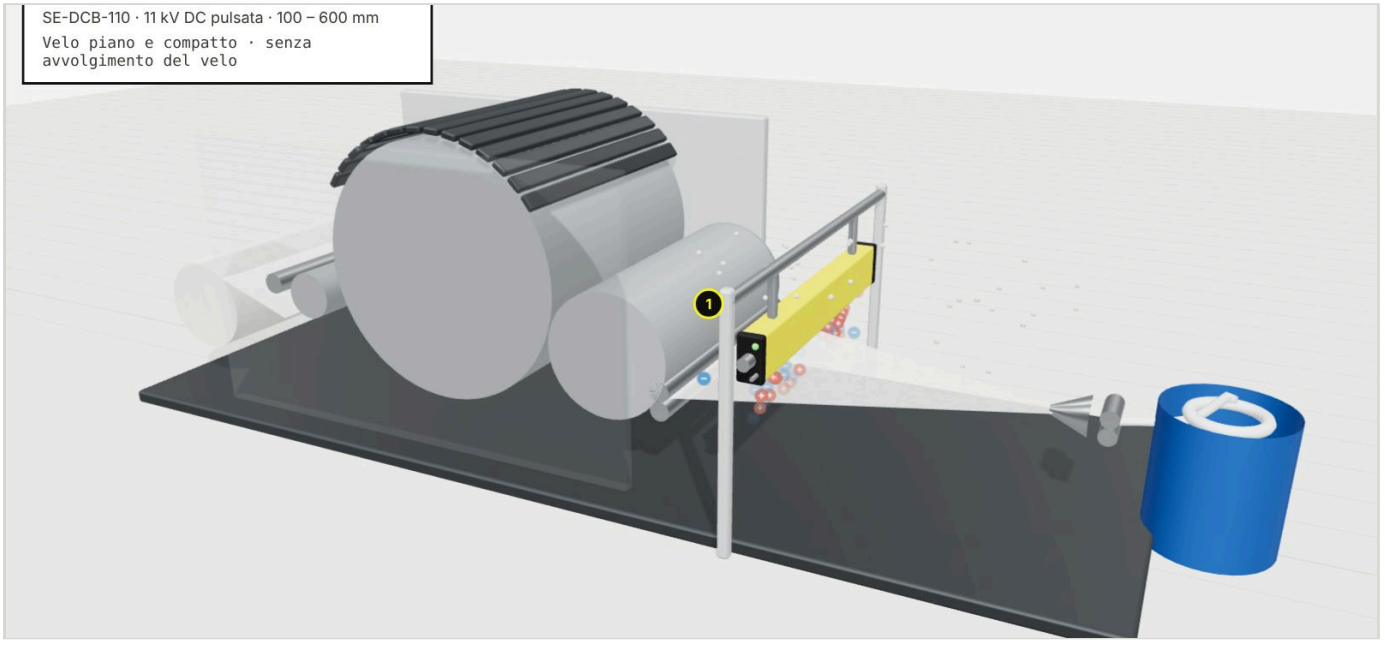

Salvo modifiche tecniche, errori e refusi. Questo documento è una traduzione dell'originale inglese e può contenere errori di traduzione.

Prodotto FÖGE in questa applicazione

1 · SE-DCB-110 — uscita del velo

Attraverso la zona di uscita in cui il velo di fibre lascia il doffer; le punte sono rivolte verso il basso, sul velo.

Ionizzazione	**11 kV DC pulsata · senza scariche**
Raggio d'azione della ionizzazione	**100 – 600 mm**
Lunghezza d'ordine	**300 – 4500 mm (passi da 100 mm)**
Alimentazione	**24 V DC · SE-PSU-24-C-M12**

SE-DCB-110 dettagli **Richiedi un preventivo tecnico**

Adatta anche per cardatura e uscita del velo

Altre barre antistatiche FÖGE per linee di cardatura, pettinatura e tessuto non tessuto.

SE-DCB-90 — 9 kV DC pulsata · senza scariche · 24 V DC
Barra antistatica DC pulsata – 9 kV

Modello 3D interattivo: passi da uno stato all'altro, ruoti e ingrandisca. **foge-antistatic.com/it/applications/textile-carding-se-dcb-110/**

Modello schematico, non in scala. Le macchine e i pezzi sono generici, senza costruttore né marchio specifici. Dati di prodotto come pubblicati su foge-antistatic.com/it.

Salvo modifiche tecniche, errori e refusi. Questo documento è una traduzione dell'originale inglese e può contenere errori di traduzione.