PRODUCTOS PARA LA ELECTRICIDAD ESTÁTICA · APLICACIÓN

Cardado textil: salida del velo con SE-DCB-110

En el cardado, las fibras se peinan y se alinean en un velo fino y delicado. La rápida acción mecánica y la fricción contra las guarniciones de la carda cargan las fibras: el velo ligero se adhiere a los cilindros o se enrolla en el cilindro peinador —parada inmediata— y las fibras se repelen entre sí, de modo que el velo queda desgarrado e irregular. Una SE-DCB-110 sobre la zona de salida, donde el velo deja la carda, lo mantiene plano y cohesionado en su camino hasta la formación de la cinta. Arrastre para girar; pellizque o use la rueda para ampliar.

SIN IONIZACIÓN

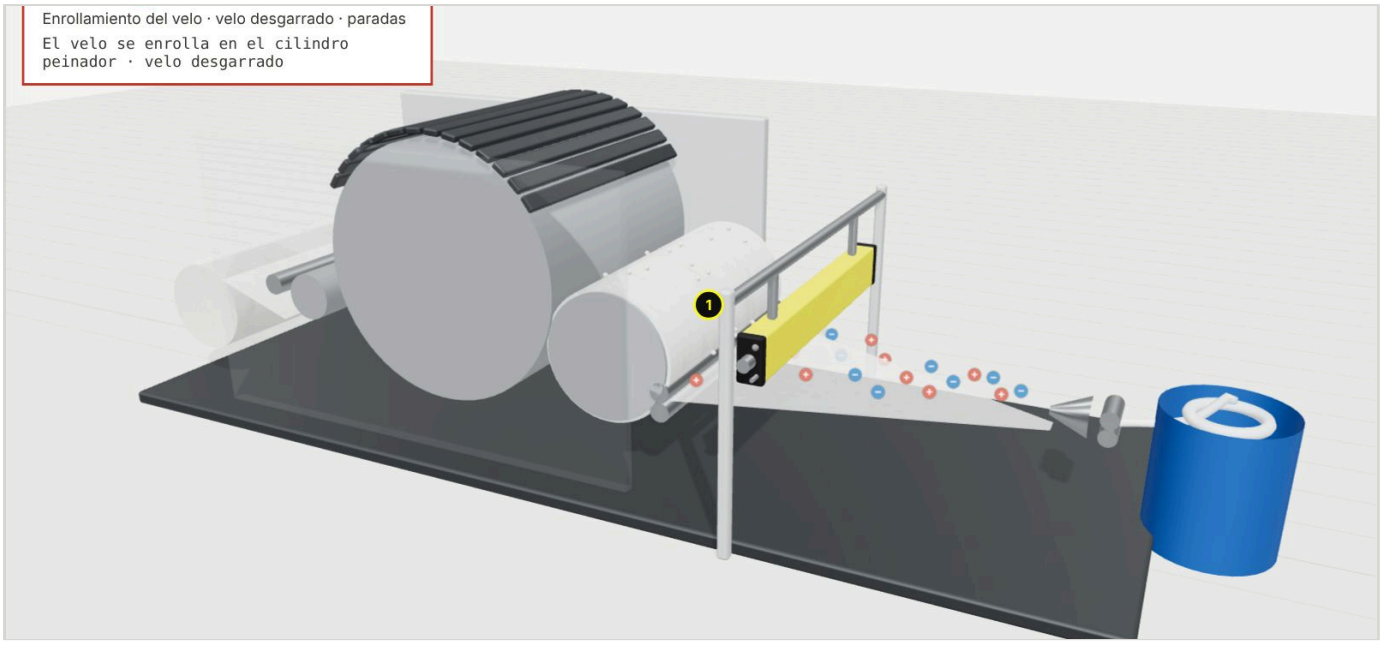

CON SE-DCB-110

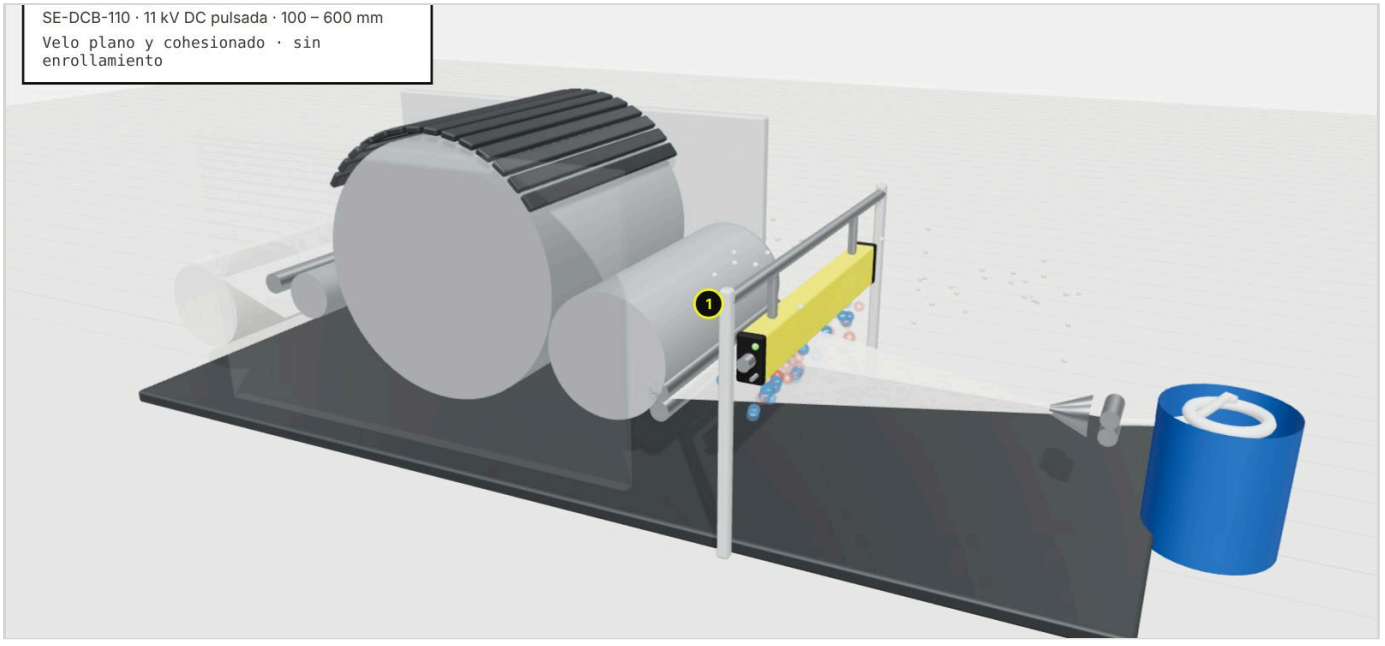

Sujeto a cambios técnicos, errores y erratas. Este documento es una traducción del original en inglés y puede contener errores de traducción.

Producto FÖGE en esta aplicación

1 · SE-DCB-110 — salida del velo

Sobre la zona de salida donde el velo de fibras deja el cilindro peinador; las puntas apuntan hacia abajo, al velo.

Ionización	**11 kV DC pulsada · sin descargas**
Alcance de ionización	**100 – 600 mm**
Longitud de pedido	**300 – 4500 mm (pasos de 100 mm)**
Alimentación	**24 V DC · SE-PSU-24-C-M12**

Detalles de SE-DCB-110 Solicitar presupuesto técnico

También adecuado para el cardado y la salida del velo

Otras barras antiestáticas FÖGE para líneas de cardado, peinado y no tejidos.

SE-DCB-90 — 9 kV DC pulsada · sin descargas · 24 V DC
Barra antiestática DC pulsada – 9 kV

Modelo 3D interactivo: cambie entre ambos estados, gire y amplíe. **foge-antistatic.com/es/applications/textile-carding-se-dcb-110/**

Modelo esquemático, no a escala. Las máquinas y piezas son genéricas, sin fabricante ni marca concretos. Datos de producto según lo publicado en foge-antistatic.com/es.

Sujeto a cambios técnicos, errores y erratas. Este documento es una traducción del original en inglés y puede contener errores de traducción.